Betriebsanleitung

Instandhaltungsanweisungen

Ersatzteilliste

EFA Absauganlage

Typ VS200

Wichtige Informationen:

Bitte leiten Sie diese Betriebsanleitung an Ihr Bedienpersonal weiter!

Inhaltsverzeichnis

1. Verwendung, Lieferumfang, Zubehör 3
1.1 Symbole in dieser Anleitung 3
1.2 Verwendungszweck 3
1.2.1 Anwendungsbereich 3
Bei allen anderen Anwendungen muss auf die Gefahr von Unfällen oder erhöhtem Verschleiß hingewiesen werden. Bei Nichtbeachtung haftet allein der Benutzer. 3
1.2.2 Restgefahren 3
2. Sicherheitshinweise 3
Beachten Sie beim Einsatz des Vakuumaggregats unbedingt die folgenden Sicherheitsmaßnahmen. 3
2.1 Allgemeine Sicherheitshinweise 3
2.2 Verhalten des Arbeitsbereichs 4
3. Funktionsbeschreibung und Bedienung 4
3.1 Funktionsbeschreibung 4
3.2 Bedienung 5
3.2.1 Tägliche Prüfungen 5
3.2.2 Einschalten 5
3.2.3 Ausschalten 5
3.2.4 Entleeren 5
3.2.5 Pneumatikventil 5
3.2.6 Unterdruck-Regelventil 6
4. Montage 6
4.1 Transport 6
4.2 Vor der Installation des Vakuumextraktionssystems für EFA 202 6
4.3 Einrichten 7
5. Reinigung und Instandhaltung 8
5.1 Vorlagebehälter (8) 8
5.2 Vakuumfilter (1) 8
5.3 Öl nachfüllen 8
5.4 Ölwechsel 8
5.5 Lüfterhaube 9
5.6 Fehlerbehebung 10
6. Rücknahme von Altgeräten 10
A. Anhang 11
A.1 Technische Daten 11
A.2 Ersatzteilliste 12
A.2 Elektrische und pneumatische Schaltpläne 20

1. Verwendung, Lieferumfang, Zubehör

Hinweise, bitte unbedingt lesen!

Diese Anleitung ist für den Maschinenführer bestimmt.

Bewahren Sie die Betriebsanleitung bei der Absauganlage auf. Sie muss jederzeit verfügbar sein.

EFA Absauganlage darf nur in Betrieb genommen werden:

- in technisch einwandfreiem Zustand, den Vorschriften entsprechend sowie sicherheits- und gefahrenbewusst,
- mit allen Sicherheitsvorrichtungen angebracht,
- gemäß den Sicherheitshinweisen,
- nachdem das Bedienpersonal diese Anleitung, insbesondere das Kapitel 2 "Sicherheitshinweise" (S. 2) und das Kapitel 3 "Funktionsbeschreibung und Bedienung" (S. 3) gelesen und verstanden hat.

Nur so lassen sich Fehlbedienungen vermeiden und Fahrsituationen richtig einschätzen.

1.1 Symbole in dieser Anleitung

Gefahrensymbol:

Hier ist äußerste Vorsicht und Sorgfalt geboten. Bei unsachgemäßem Verhalten besteht unmittelbare Verletzungsgefahr für das Bedienpersonal oder Dritte. Darüber hinaus kann die Maschine beschädigt werden.

Informationssymbol:

Textstellen, die mit diesem Symbol gekennzeichnet sind, geben Ihnen wichtige Informationen und nützliche Tipps.

1.2 Verwendungszweck

1.2.1 Anwendungsbereich

Die Vakuumanlage ist nach dem Stand der Technik und den anerkannten sicherheitstechnischen Regeln gebaut.

EFA Absauganlage ist ausschließlich für die Beseitigung von Tierexkrementen durch Vakuumieren bestimmt. Jede andere oder darüber hinausgehende Verwendung gilt als nicht bestimmungsgemäß. Der Hersteller haftet nicht.

Für hieraus resultierende Schäden haftet der Hersteller nicht. Das Risiko trägt allein der Benutzer. Zur bestimmungsgemäßen Verwendung gehört auch das Beachten der Betriebsanleitung und die Einhaltung der Inspektions- und Wartungsbedingungen.

Bei allen anderen Anwendungen muss auf die Gefahr von Unfällen oder erhöhtem Verschleiß hingewiesen werden. Bei Nichtbeachtung haftet allein der Benutzer.

1.2.2 Restgefahren

Dennoch können bei der Verwendung des Gerätes Gefahren für Leib und Leben des Benutzers oder Dritter bzw. Beeinträchtigungen des Gerätes oder anderer Sachwerte entstehen, wenn der Benutzer das Gerät benutzt:

- nicht bestimmungsgemäß verwendet wird,
- unsachgemäß verändert oder umgewandelt wird,
- die Sicherheitshinweise nicht beachtet werden.

2. Sicherheitshinweise

Beachten Sie beim Einsatz des Vakuumaggregats unbedingt die folgenden Sicherheitsmaßnahmen.

2.1 Allgemeine Sicherheitshinweise

- Es wird vorausgesetzt, dass das Bedienpersonal über ausreichende Kenntnisse im Umgang mit der Vakuumanlage verfügt.
- Achten Sie darauf, dass die Maschine stets in einem betriebssicheren Zustand gehalten wird und tauschen Sie defekte Teile, die die Betriebssicherheit beeinträchtigen könnten, sofort aus.
- Installations-, Wartungs- und Reparaturarbeiten dürfen nur von autorisiertem und qualifiziertem Personal durchgeführt werden.

- Verwenden Sie nur Original-EFA-Zubehör. Die Verwendung von anderen Werkzeugen oder Zubehörteilen kann für Sie gefährlich sein. Die Nichtverwendung von Originalersatzteilen führt zum Erlöschen der Garantie.
- Technische Änderungen oder Umbauten an den Geräten sind grundsätzlich nicht zulässig und entbinden S&W von jeglicher Gewährleistung und Haftung.
- Die Anlage darf nur betrieben werden, wenn alle Schutz- und Sicherheitseinrichtungen vorhanden sind und einwandfrei funktionieren.
- Die Grenzwerte für Drücke und Temperaturen müssen dauerhaft gekennzeichnet sein und dürfen nicht über- oder unterschritten werden.
- Die an den Geräten angebrachten Warn- und Sicherheitshinweise sind zu beachten und stets in einem lesbaren Zustand zu halten.

2.2 Verhalten des Arbeitsbereichs

- Sorgen Sie für Ordnung an Ihrem Arbeitsplatz. Unordnung kann zu Unfällen führen.
- Berücksichtigen Sie Umwelteinflüsse. Sorgen Sie für eine gute Beleuchtung (mind. 500 Lux).
- Schalten Sie das Gerät immer aus, wenn es nicht benutzt wird..
- Arbeitskleidung: Tragen Sie keine weite Kleidung oder Schmuck - diese können von beweglichen Teilen erfasst werden. Tragen Sie bei der Arbeit festes Schuhwerk. Generell ein Haarnetz tragen!
- Tragen Sie während des Betriebs der Anlage den vorgeschriebenen persönlichen Gehörschutz, je nach Lärmpegel.
- Vermeiden Sie eine abnormale Körperhaltung. Achten Sie auf einen sicheren Stand und halten Sie das Gleichgewicht zu jeder Zeit.
- Verwenden Sie bei Arbeiten über Körperhöhe geeignete, sicherheitstechnisch einwandfreie Aufstiegshilfen und Arbeitsbühnen. Keine Maschinenteile als Aufstiegshilfen verwenden.
- Pflegen Sie Ihre Werkzeuge mit Sorgfalt.
- Lassen Sie keine Werkzeugschlüssel stecken. Prüfen Sie vor dem Einschalten, ob alle Schlüssel abgezogen wurden.

3. Funktionsbeschreibung und Bedienung

Verwenden Sie das Vakuumiergerät nur zum Absaugen von Tierexkrementen.

3.1 Funktionsbeschreibung

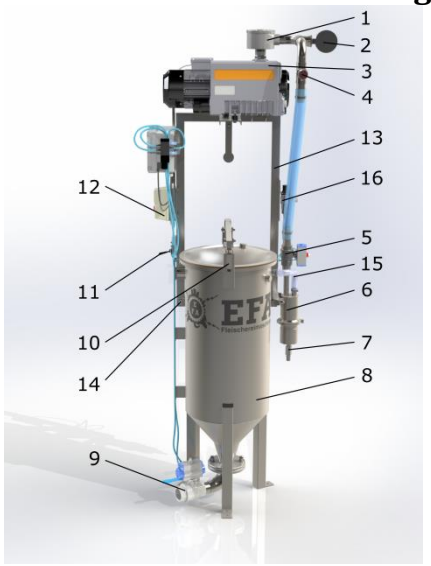

Bild 1 - Hauptansicht

1 – Vakuumfilter
2 – Vakuummanometer
3 – Vakuumpumpe
4 – Vakuumregelventil
5 – Vakuumabsperrventil
6 – Vakuumabscheider
7 – Ablassventil des Vakuumabscheiders
8 – Vorlagebehälter
9 – Hauptventil
10 – Behälterverschluss
11 – Pneumatisches Absperr-Stellventil
12 – Hauptschalter
13 - Rahmen der Vakuumpumpe
14 - Muttern des Vakuumpumpenrahmens
15 - Schlauch des Vakuumabscheiders
16 – Druckminderer

Die Vakuumpumpe (3) erzeugt im Vorlagebehälter (8) und in den direkt daran angeschlossenen Saugleitungen ein Vakuum. Infolge des Druckausgleichs fließt die Flüssigkeit und der Schmutz über die Saugleitungen in den Behälter. Im Auffangbehälter (8) selbst befindet sich ein Schwimmerschalter. Er schaltet die Vakuumpumpe (3) ab, wenn der Füllstand sein Maximum erreicht. Der Vakuumpumpe (3) sind ein Saugfilter (6) und ein Luftfilter (1) vorgeschaltet. Diese verhindern, dass Flüssigkeit oder Schmutzpartikel in die Vakuumpumpe (3) gelangen. Ein Vakuumregelventil (4) dient zur Einstellung des Vakuums. Ein Vakuummeter (2) oberhalb der Vakuumpumpe zeigt den Druck im Behälter an. Am Boden des Vakuumabscheiders (6) befindet sich ein Ablassventil (7), durch das der Inhalt abgelassen werden kann.

3.2 Bedienung

Verwenden Sie das Vakuumiergerät nur zum Absaugen von Tierexkrementen.

Alle Reinigungsmittel für Edelstahlgeräte sind zur Reinigung des Behälters geeignet.

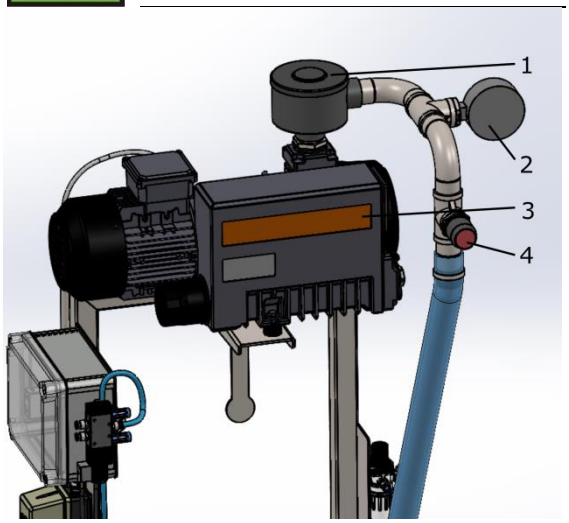

Bild 2 - Vakuumpumpe mit Zubehör

3.2.1 Tägliche Prüfungen

- Kontrollieren Sie mindestens einmal täglich den Vakuumfilter (1) auf Verschmutzung und den Ölstand der Vakuumpumpe (3).
- Die Arbeitsschritte werden in den folgenden Abschnitten 5.2. und 5.3. erläutert.

3.2.2 Einschalten

Stellen Sie den Hauptschalter (12) auf 1 (grüner Schalter).

3.2.3 Ausschalten

Stellen Sie den Hauptschalter (12) auf 0 (roter Schalter).

3.2.4 Entleeren

Entleeren Sie den Vorlagebehälter (8) bei Erreichen des maximalen Füllstandes und vor jeder längeren Stillstandszeit. Zum Entleeren Hauptventil (9) verwenden.

3.2.5 Pneumatikventil

Das pneumatische Absperrventil (11) hat 2 Betriebsarten (EIN / AUS).

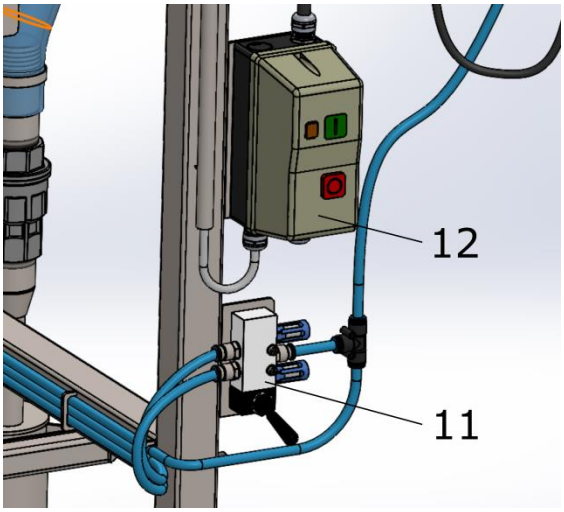

Bild 3 - Hauptschalter und pneumatisches Abschaltregelventil

Für den normalen Betrieb sollte das Pneumatikventil auf ON (obere Position) gestellt werden. Wenn der Bediener des Vakuumextraktionssystems feststellt, dass das Vakuum vorübergehend nicht für den Betrieb benötigt wird, kann er das Pneumatikventil ausschalten (untere Position), wie auch auf Foto 1 unten gezeig.

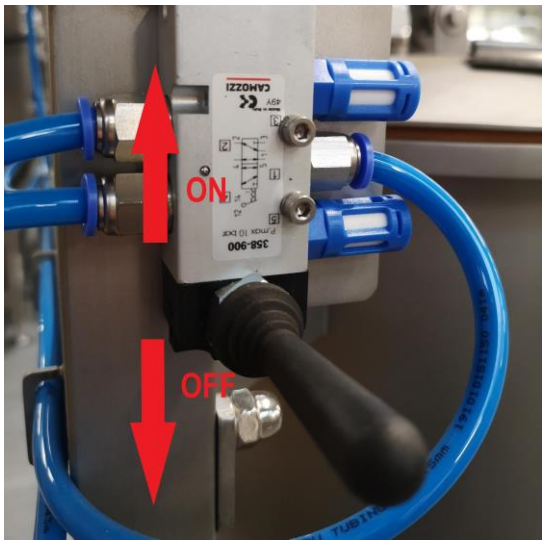

Foto 1 - Pneumatisches Absperr-Stellventil

3.2.6 Unterdruck-Regelventil

Durch Drehen des Vakuumregelventils (4) im Uhrzeigersinn können Sie das Vakuum erhöhen (+ Zeichen auf dem Ventil), durch Drehen des Ventils gegen den Uhrzeigersinn (- Zeichen auf dem Ventil) können Sie das Vakuum verringern.

Um die Höhe des Vakuums zu kontrollieren, schauen Sie auf das Vakuummanometer (2), das auch auf dem Foto 2 unten zu sehen ist.

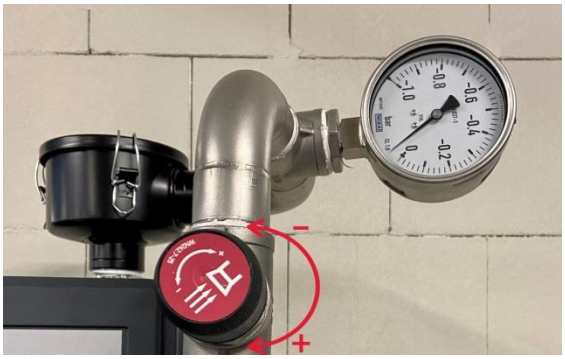

Foto 2 - Vakuumregelventil und Vakuummanometer

Entleerung des Vorlagebehälter:

- Stellen Sie den Hauptschalter (12) auf 0 (roter Schalter).
- Öffnen Sie den Hauptkugelhahn (9) am Boden des Vorlagebehälter (8).
- Nach dem Entleeren schließen Sie den Hauptventil (9).

Entleeren Sie den Vakuumabscheider:

- Schrauben Sie das Ablassventil am Kugelhahn Unterdruckabscheider (7) an der Unterseite des Saugfilters am Kugel Unterdruckabscheider (6) ab.
- Lassen Sie das Wasser mit den Schmutzresten aus dem Vakuumabscheider (6) ab.
- Schrauben Sie das Ablassventil des Vakuumabscheiders (7) wieder ein.

4. Montage

4.1 Transport

Es ist strengstens verboten, sich unter einer angehobenen Last aufzuhalten! Herabfallende Lasten können schwerste Verletzungen verursachen.

- Transportieren Sie die Absauganlage nur aufrecht stehend auf einer Palette verschraubt.
- Nur geeignete Transportmittel und Hebezeuge mit ausreichender Tragfähigkeit verwenden.
- Nur tragfähige und stabile Laderampen verwenden.
- Sichern Sie die Vakuumeinheit gegen Verrutschen und Umkippen.

4.2 Vor der Installation des Vakuumextraktionssystems für EFA 202

Packen Sie das Gerät aus und bauen Sie es zusammen, wie in der Abbildung unten gezeigt. Verbinden Sie den Vakuumpumpenrahmen (13) mit dem Tank (8). Verwenden Sie dazu die beiliegenden 4 Vakuumpumpenrahmen-Muttern (14) und ziehen Sie diese mit einem Drehmoment von 12Nm an.

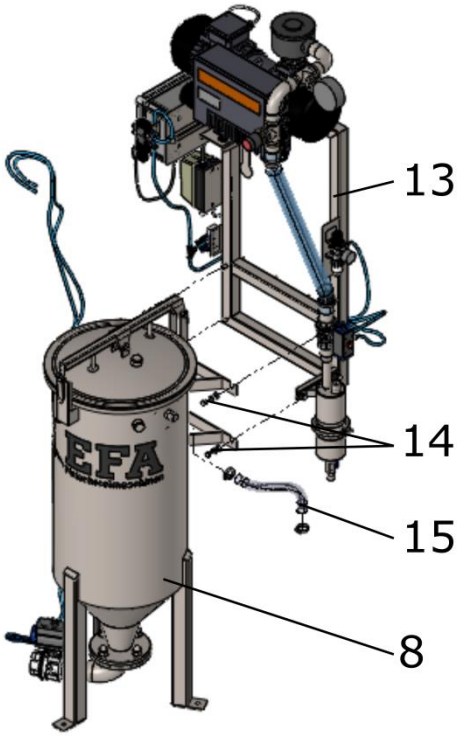

Bild 4 - Installation des Systems

Schließen Sie den Schlauch des Vakuumabscheiders (15) an und sichern Sie ihn mit den beiliegenden Schellen.

Verbinden Sie die EFA 202 mit dem Vorlagebehälter (8) des EFA Absauganlage mit entsprechenden Kupplungen und einem Schlauch.

Foto 3 - Drehrichtungspfeil der Vakuumpumpe

Bevor Sie das EFA Absauganlage verwenden, starten Sie die Vakuumpumpe (3) und überprüfen Sie die Drehrichtung des Motors. Die richtige Drehrichtung ist auf dem Gehäuse der Vakuumpumpe (3) angegeben (siehe Pfeil wie auf Foto 3).

Falls die Drehrichtung des Motors entgegengesetzt zur Angabe auf dem Gehäuse der Vakuumpumpe (3) ist, stoppen Sie die Vakuumpumpe (3) sofort und ändern Sie die Drehrichtung, indem Sie die beiden Phasen (z.B. PH1 und PH2) im Stecker umschalten.

HINWEIS!

Dieser Vorgang sollte nur von einem qualifizierten Elektriker durchgeführt werden.

Schließen Sie den Pneumatikschlauch an den Druckminderer (16) an.

HINWEIS!

Der Mindestdruck für den Betrieb die EFA Absauganlage eträgt 6 bar.

Nachdem Sie sichergestellt haben, dass alle Anschlüsse und die Drehrichtung der Vakuumpumpe (3) korrekt sind, schalten Sie den Hauptschalter ein. Das EFA Absauganlage ist nun betriebsbereit.

4.3 Einrichten

Der Netzanschluss muss den Vorschriften des örtlichen Energieversorgungsunternehmens entsprechen und durch einen Fehlerstromschutzschalter (Fehlerstrom <0,03 A) sowie Sicherungen (16 A, träge) abgesichert sein.

Legen Sie das Gerät nicht auf die Seite.

Der Sauganschluss ist als Zapfhahn mit 1"-Innengewinde ausgeführt. In den Sauganschluss wird ein 1/2"-Schlauchnippel eingeschraubt. 1/2"-Schlauchnippel wird in den Sauganschluss eingeschraubt.

Führen Sie die Einrichtung und Installation wie folgt durch:

- Stellen Sie das Vakuumiergerät auf einen ebenen, tragfähigen Boden.
- Verankern Sie die Absauganlage mit Sechskantschrauben (min. 8mm Durchmesser) im Boden.
- Stellen Sie eine Schlauchverbindung zwischen dem Gerät oder dem System, über das die Flüssigkeit angesaugt werden soll, und dem Sauganschluss her. Befestigen Sie dazu einen ausreichend langen Schlauch mit Schlauchschellen am Schlauchnippel.
- Lassen Sie den elektrischen Anschluss von einer qualifizierten Person vornehmen.
- Der Stutzen des Hauptventils (9) unter dem Auffangbehälter hat ein 2"-

Innengewinde, an das Sie eine Ablassleitung anschließen können.

Verlegen Sie die Ablassleitung immer mit einem Gefälle zur Absauganlage.

5. Reinigung und Instandhaltung

Trennen Sie die Absauganlage von der Stromversorgung, bevor Sie Instandhaltungsarbeiten an der Saugluftpumpe durchführen. Belüften Sie die Saugluftpumpe auf Umgebungsdruck.

Der Unterdruck darf 85 kPa nicht überschreiten! Höhere Unterdrücke können zu Schäden am Auffangbehälter führen.

5.1 Vorlagebehälter (8)

Spülen Sie den Vorlagebehälter (8) mindestens wöchentlich oder vor jedem längeren Stillstand mit Spritzwasser aus, um festsitzenden Schmutz zu entfernen. Gehen Sie wie folgt vor:

- Stellen Sie den Hauptschalter (12) auf 0 (roter Schalter).
- Öffnen Sie den Hauptkugelhahn (9) und entleeren Sie den Vorlagebehälter (8).
- Den Vorlagebehälter (8) ausspritzen.
- Schließen Sie den Hauptkugelhahn (9), wenn der Vorlagebehälter (8) leer ist.

Alle Reinigungsmittel für Edelstahlgeräte sind zur Reinigung des Voragebehälter geeignet.

5.2 Vakuumfilter (1)

Überprüfen Sie das Filterelement im Vakuumfilter (1) in regelmäßigen Abständen (mindestens alle drei Monate) wie folgt:

- Öffnen Sie die Halteklammern am Vakuumfilter (1) und nehmen Sie den Deckel ab.
- Kontrollieren Sie den Vakuumfilter (1) und tauschen Sie ihn gegebenenfalls aus.
- Sie die Abdeckung des Vakuumfilter (1) wieder an und befestigen Sie sie mit den Halteklammern.

5.3 Öl nachfüllen

Verwenden Sie nur spezielles Saugluftpumpenöl gemäß DIN 51506, Schmierölgruppe VC. Die genaue Spezifikation finden Sie in der Tabelle oder der beiliegenden Betriebsanleitung der Saugluftpumpe.

Wenn der Ölstand unter der MIN-Markierung am Schauglas (19) liegt, Öl nachfüllen. Gehen Sie wie folgt vor:

- Öffnen Sie die Öleinfüllschraube (18).
- Öl nachfüllen, bis der Ölstand die MAX-Marke am Ölschauglas (19) erreicht.
- Schließen Sie die Öleinfüllschraube (18).

5.4 Ölwechsel

Entsorgen Sie das Altöl gemäß den geltenden Vorschriften.

Wechseln Sie das Öl:

- nach den ersten 100 Betriebsstunden.
- nach jeweils weiteren 500 - 2000 Betriebsstunden, je nach Ölqualität.
- Ölablassschraube (20) an der Vakuumpumpe (3) herausschrauben und das Altöl in eine Auffangwanne laufen lassen.
- Schrauben Sie die Ölablassschraube (20) wieder ein.
- Öleinfülldeckel (17) an der Vakuumpumpe (3) abschrauben und Filtereinsatz wechseln.
- Schrauben Sie den Öleinfülldeckel (17) wieder ein.
- Öffnen Sie die Öleinfüllschraube (18).
- Füllen Sie Öl nach, bis der Ölstand die Markierung MAX auf dem Ölschauglas (19) erreicht.
- Schließen Sie die Öleinfüllschraube

(18).

Empfohlene Ölsorten	Umgebungstemperatur
VM 032	< 0 °C
VM 068	0 … 12 °C
VM 100	12 … 30 °C
VS 100	> 30 °C

Die Absauganlage fasst ca. 1 l Öl.

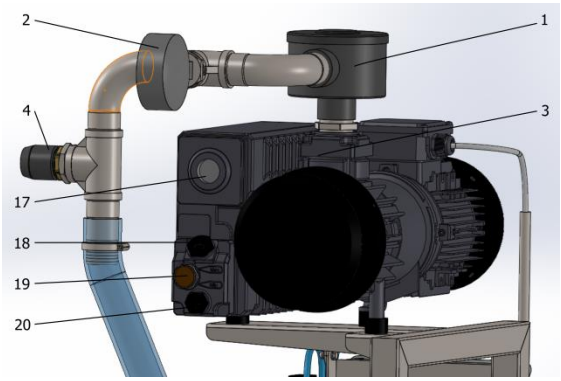

Bild 5 - Details zur Vakuumpumpe

5.5 Lüfterhaube

Prüfen Sie die Lüfterhauben der Vakuumpumpe (3) auf Verschmutzung. Falls erforderlich, die Lüfterhauben mit Druckluft ausblasen.

Weitere Wartungshinweise finden Sie in der beiliegenden Betriebsanleitung der Vakuumpumpe (3).

5.6 Fehlerbehebung

Störung	Mögliche Ursache	Abhilfe
Vakuumeinheit läuft nicht Füllstand ist aus	Stromzufuhr unterbrochen.	Überprüfen Sie den Netzanschluss und die Sicherungen. Benachrichtigen Sie den Kundendienst, wenn keiner der oben genannten Fehler auftritt.
	Motorschutz im Hauptschalter (12) hat wegen Überlastung der Vakuumpumpe (3) ausgelöst.	Öffnen Sie den Hauptschaltkasten (12) und prüfen Sie, ob der Motorschutzschalter ausgelöst hat.
	Vakuumabscheider (6) verstopft und Vakuumfilter (1) nass. -> Vakuumpumpe hat Wasser angesaugt.	Benachrichtigen Sie den Kundendienst.
	Vakuumabscheider (6) verstopft.	Entleeren Sie den Saugfilter (6) (Abschnitt 3.2). Drücken Sie die Taste "Reset" am Motorschutzschalter.
Vakuumeinheit läuft nicht Füllstand ist an	Vorlagebehälter (8) ist voll.	Entleeren Sie den Vorlagebehälter (8) (Abschnitt 3.2).
Geringe Durchflussmenge	Vakuumfilter (1) verstopft.	Vakuumfilter (1) reinigen / erneuern.
Vakuum zu hoch	Vakuumabscheider (6) verstopft.	Entleeren Sie den Vakuumabscheider (6) (Abschnitt 3.2).
	Vakuumregelventil (4) falsch eingestellt.	Stellen Sie das Vakuum neu ein (Abschnitt 5.6).
Vakuum zu niedrig	Hauptventil (9) offen oder nicht richtig geschlossen.	Schließen Sie das Hauptventil (9).
	Schlauchleitung am Sauganschluss undicht.	Überprüfen Sie die Schlauchleitung und die daran angeschlossenen Geräte. Beseitigen Sie die Undichtigkeiten. Ersetzen Sie ggf. die undichten Teile.
	Vakuumregelventil (4) falsch eingestellt.	Stellen Sie das Vakuum neu ein (Abschnitt 5.6).
	Undichtigkeit am Vorlagebehälter (8) oder anderen Teilen der Vakuumeinheit. Defekte Vakuumpumpe (3).	Benachrichtigen Sie den Kundendienst.

6. Rücknahme von Altgeräten

Geben Sie Altgeräte zur Entsorgung an die Dachgesellschaft zurück.

A. Anhang

A.1 Technische Daten

Beschreibung	**Wert**
Spannung	3 x 400 V / 50 Hz / N / PE
Stromstärke	3,2 A
Nennleistung	0,75 kW
Fördermenge	25 m^3/h
Volumen des Vorlagebehälters	90 l
Gewicht (netto)	115 kg
Umgebungstemperatur	+5 °C – +35 °C

A.2 Ersatzteilliste

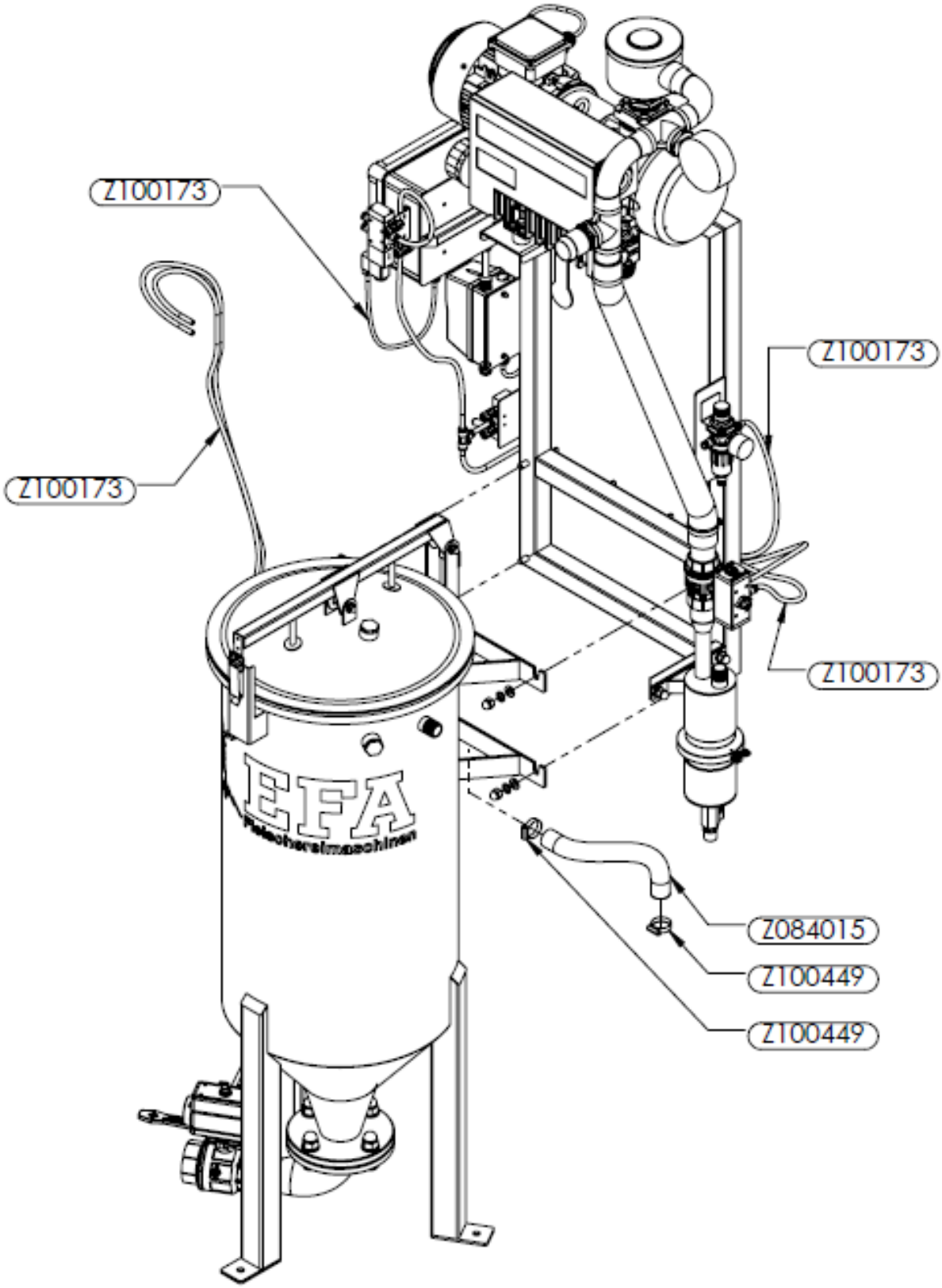

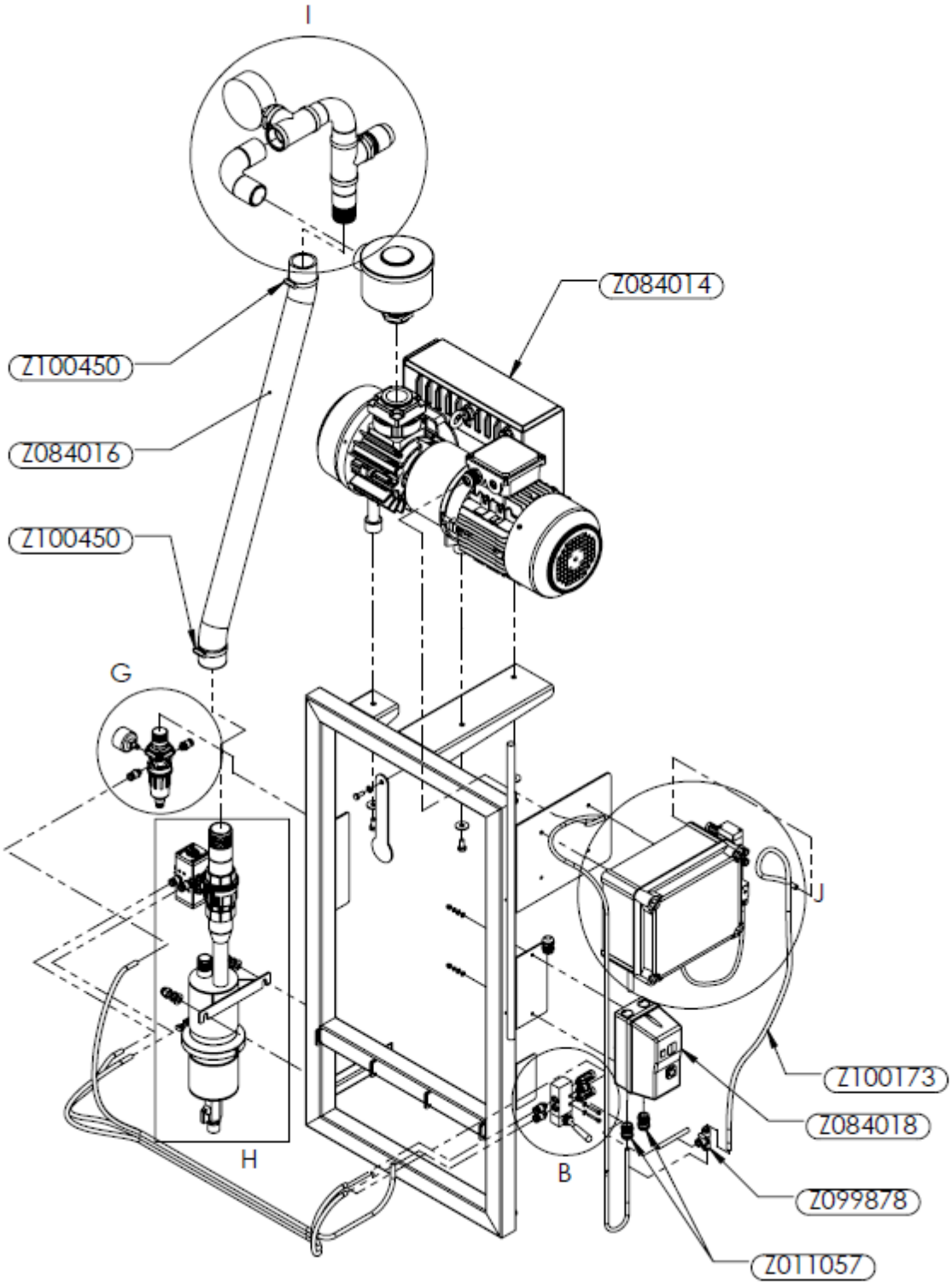
I
Z084014
Z100450
Z084016
Z100450
G
J
Z100173
Z084018
H
B
Z099878
Z011057

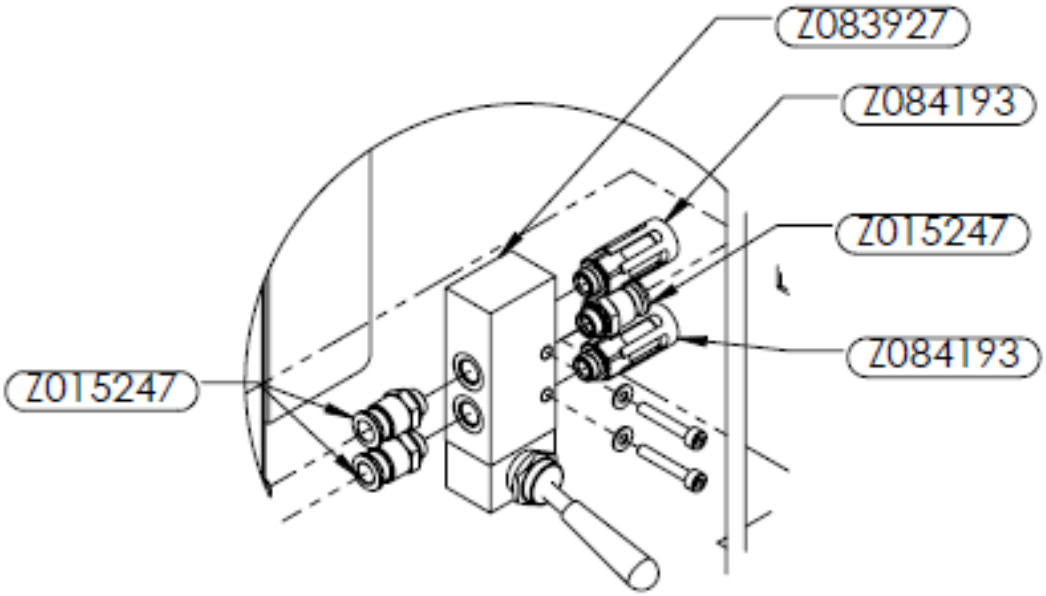
Z083927
Z084193
Z015247
Z084193
Z015247

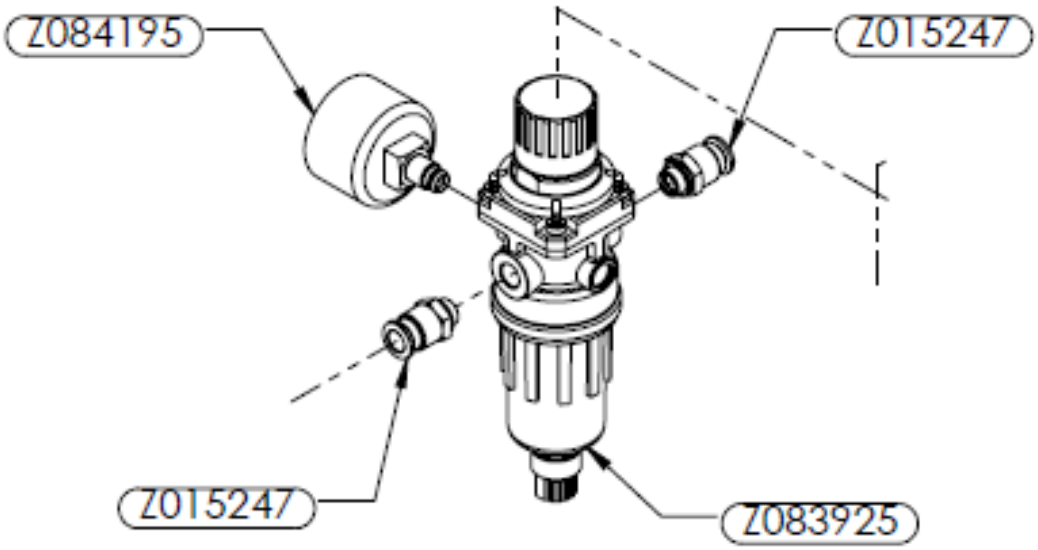
Z084195
Z015247
Z015247
Z083925

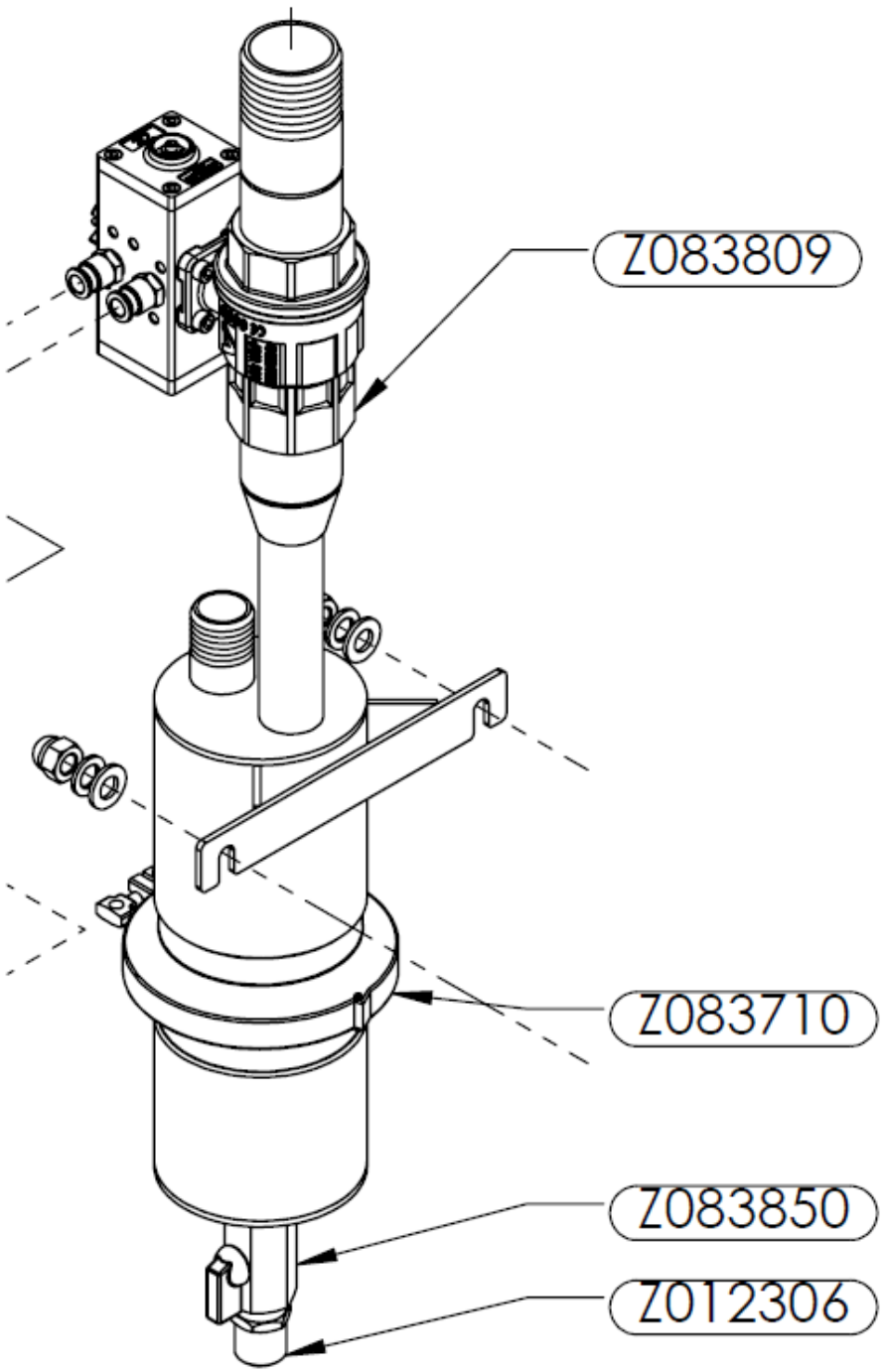
Z083809
Z083710
Z083850
Z012306

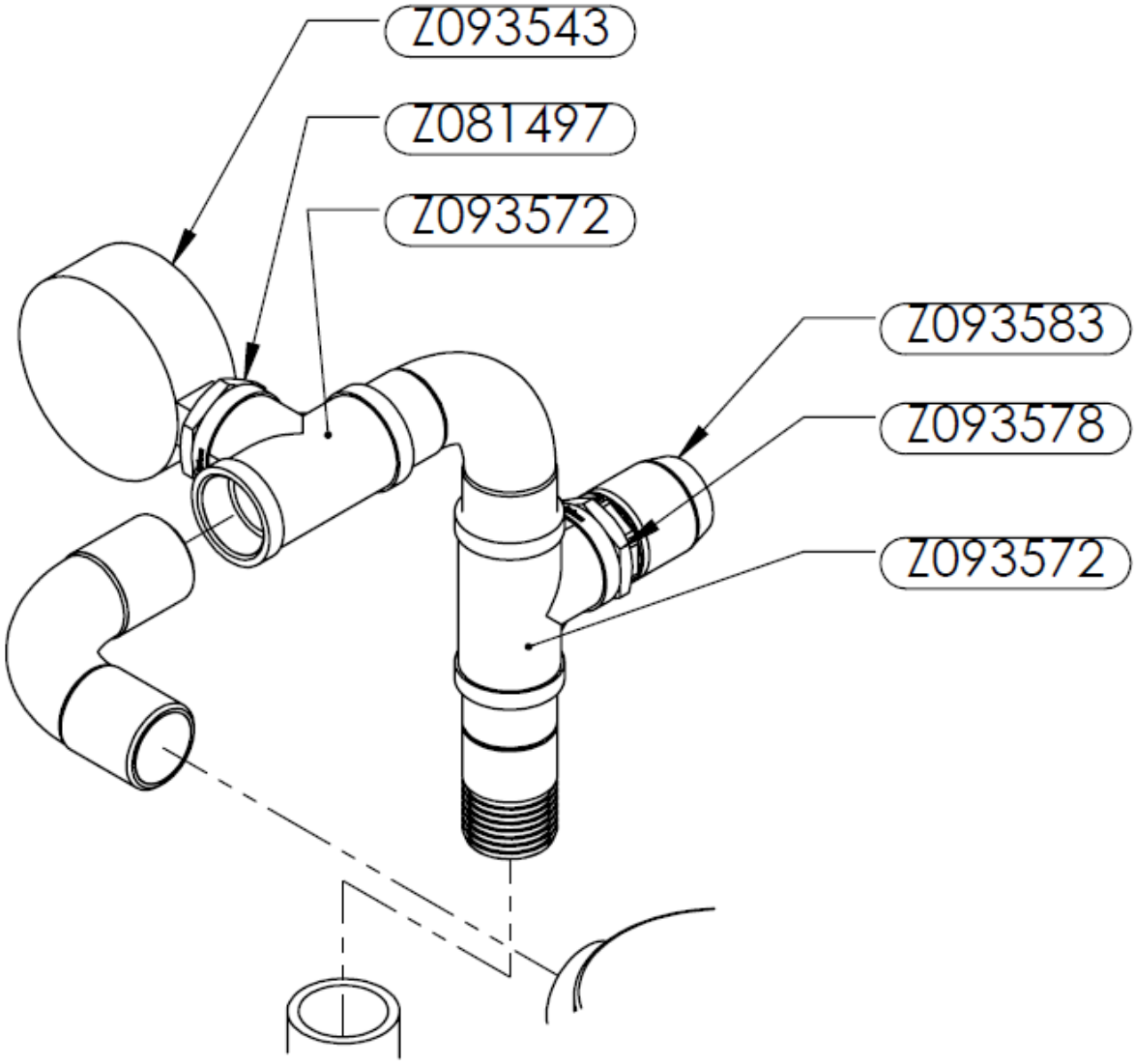
Z093543
Z081497
Z093572
Z093583
Z093578
Z093572

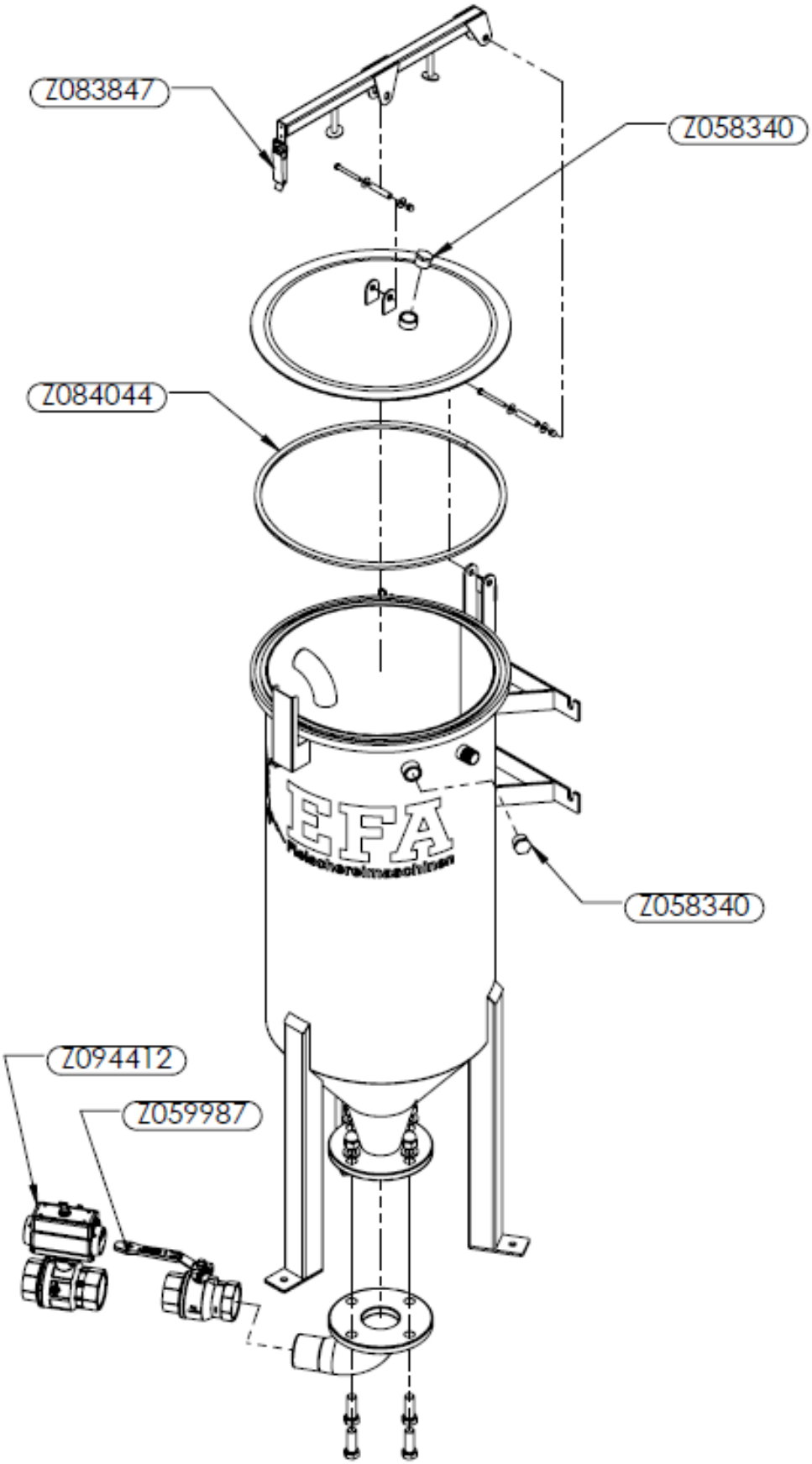
Z083847
Z058340
Z084044
EFA
Z058340
Z094412
Z059987

OPTIONAL:

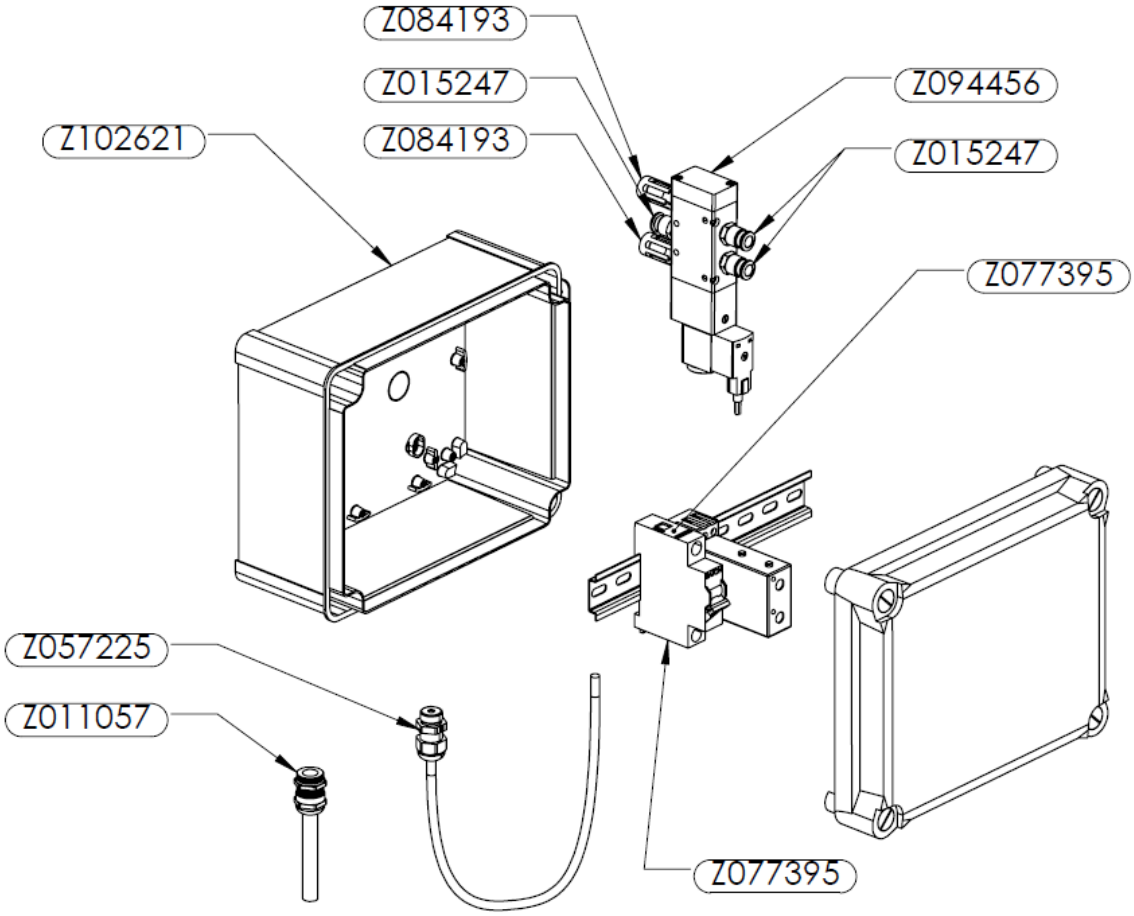
Z084193
Z015247
Z084193
Z102621
Z094456
Z015247
Z077395
Z057225
Z011057
Z077395

Page	Index	Part
12	Z100173	Pneumatikschlauch
	Z084015	Abscheider - Tankschlauch
	Z100449	Abscheider - Tankschlauchschelle
13	Z100450	Abscheider - Pumpenschlauchschelle
	Z084016	Abscheider - Pumpenschlauch
	Z084014	Vakuumpumpe
	Z100173	Pneumatikschlauch
	Z084018	EIN/AUS-Schalter
	Z099878	Pneumatisches T-Stück (optional)
	Z011057	Kabelverschraubungen
14	Z015247	Pneumatischer Anschluss
	Z083927	Pneumatikventil
	Z084193	Pneumatischer Schalldämpfer
	Z084195	Pneumatisches Manometer
	Z083925	Luftdruckminderer
15	Z083809	Pneumatisch gesteuerte Ventile
	Z083710	Separator-Klemme
	Z083850	Abscheider-Auslassventil
	Z012306	Abscheider-Abluftstutzen
16	Z093543	Vakuum-Manometer
	Z081497	T-Vakuum-Manometer Reduzierung
	Z093572	T-Stück
	Z093583	Vakuumregelventil
	Z093578	T-Vakuum-Regelventil Reduktion
17	Z083847	Klemme
	Z058340	Sechskantstecker
	Z084044	Haupttankdichtung
	Z094412	Pneumatisch gesteuertes Ventil (optional)
	Z059987	Haupttank-Auslassventil
18	Z102621	Steuerkasten (optional)
	Z015247	Pneumatischer Anschluss - Steuerkasten (optional)
	Z084193	Pneumatischer Schalldämpfer - Schaltkasten (optional)
	Z094456	Elektropneumatisches Ventil - Steuerkasten (optional)
	Z077395	Sicherung - Schaltkasten (optional)
	Z057225	Kabelverschraubung - Schaltkasten (optional)

A.2 Elektrische und pneumatische Schaltpläne

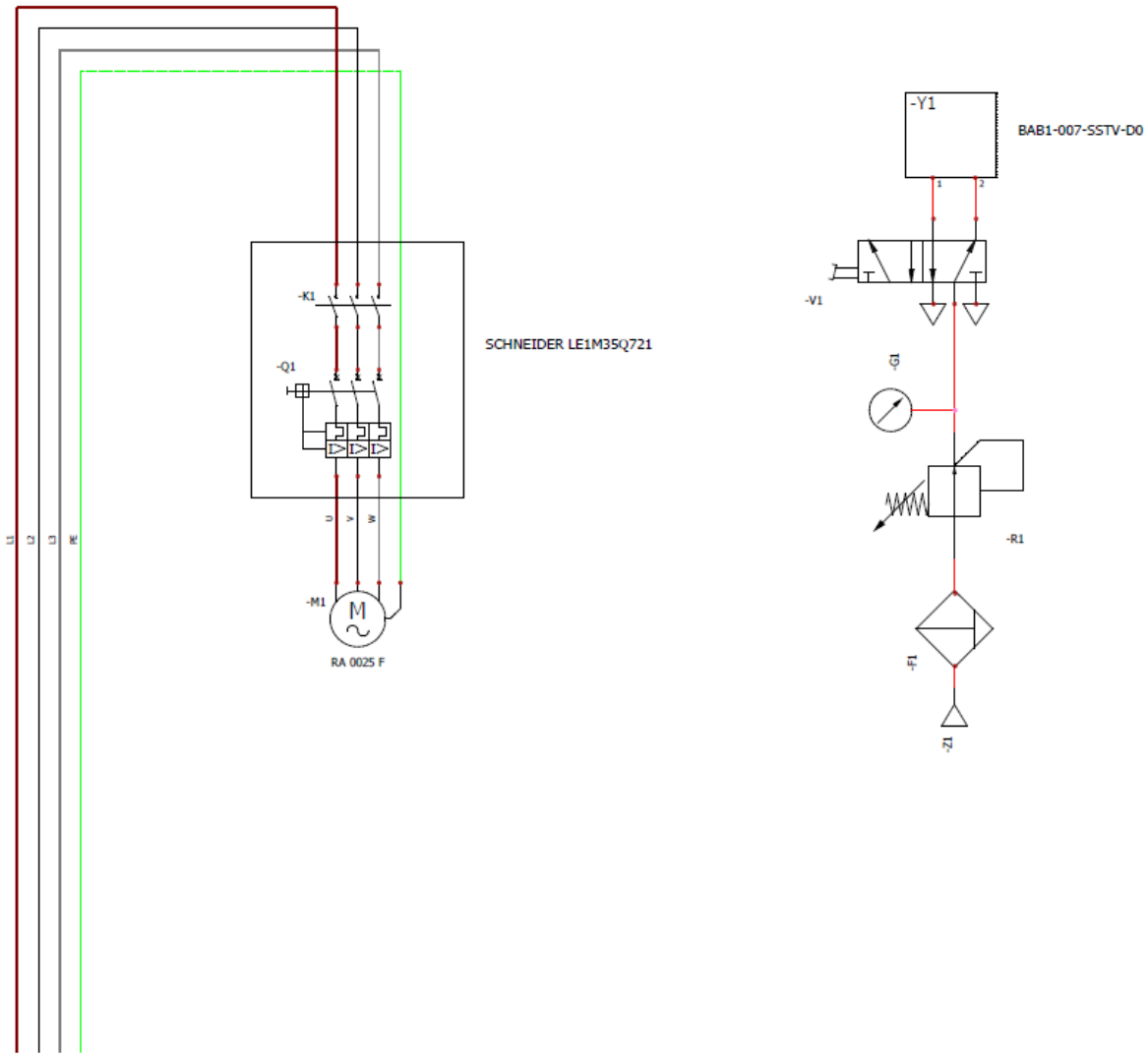

Chorzów, den 15.03.2023

KONFORMITÄTSERKLÄRUNG

2006/42/EG MASCHINENRICHTLINIE

Hersteller: Weindich Sp. z o. o., ul. Adamieckiego 8, 41-503 Chorzów

Erklärt hiermit, dass das nachfolgend beschriebene Produkt den relevanten Bestimmungen der folgenden Richtlinien und den nationalen Gesetzen und Verordnungen, die diese Richtlinien übernehmen, entspricht.

Maschinenrichtlinie:	2006/42/EG
Niederspannungsrichtlinie:	2014/35/EG
EMV-Richtlinie:	2014/30/EU

Produkttyp:	Unterdruck-Absauganlage
Modell:	VS200
Seriennummer	_____

15.03.2023

WEINDICH sp. z o.o.
41-503 Chorzów, ul. Adamieckiego 8
NIP 627-10-14-023
Grzegorz Langer
Wiceprezes zarządu
tel. +48 32 740 91 50, e-mail: g.langer@weindich.pl

Board member