Übersetzt von Englisch nach Deutsch - www.onlinedoctranslator.com

Bedienungsanleitung

Wartungshinweise

Ersatzteilliste

EFA-Saugeinheit

Typ VS400

Wichtige Informationen:

Bitte leiten Sie diese Bedienungsanleitung an Ihren Bedienpersonal!

Inhaltsverzeichnis

1. Verwendung, Lieferumfang, Zubehör 5
1.1 Symbole in dieser Anleitung..... 5
1.2 Bestimmungsgemäße Verwendung..... 5
1.2.1 Anwendungsbereich 5
1.2.2 Restgefahren 5
2. Sicherheitshinweise 5
2.1 Allgemeine Sicherheitshinweise 5
2.2 Verhalten des Arbeitsbereichs 6
3. Funktionsbeschreibung und Bedienung 6
Durch Drücken der grünen Taste („I“) am Schalter (10) wird der Prozess eingeschaltet. Das Luftgebläse (9) erzeugt einen Sog im Hauptbehälter (1) und den direkt daran angeschlossenen Saugleitungen. Dadurch fließt der gewünschte Inhalt in den Haupttank..... 7
Wenn der Füllstand sein Maximum erreicht, füllt sich der Abscheider (2), wodurch die darin befindliche Kugel die Ansaugstelle verschließt. Das Notventil öffnet sich und der Haupttank beginnt zu entleeren. Dadurch wird verhindert, dass das Luftgebläse durch den Inhalt beschädigt wird. 7
Unter normalen Bedingungen beginnt das Entleeren des Haupttanks mit dem Drücken der roten Taste („O“) auf dem Schalter. Durch das Gewicht des Inhalts öffnet sich der untere Deckel. Stellen Sie sicher, dass der Behälter vorher darunter ist. Das Ablassen aus dem Abscheider (2) beginnt gleichzeitig mit dem Haupttank. Es wird empfohlen, es vor dem nächsten Gebrauch innen zu reinigen. 7
3.2 Betrieb 7
3.2.1 Tägliche Kontrollen 7
3.2.2 Einschalten 7
3.2.3 Ausschalten 7
3.2.4 Entleeren 7
4. Montage 7
4.1 Transport..... 7
4.2 Vor der Installation des Absauganlagen-Systems EFA VS 400 8
4.3 Einrichten 8
5. Reinigung und Wartung..... 8
5.1 Haupttank 8
5.2 Trennzeichen..... 9
5.7 Fehlersuche 10
6. Rücknahme von Altgeräten..... 10
A. Anhang..... 11
A.1 Technische Daten 11
A.2 Ersatzteilliste 12
A.3 Elektrischer Schaltplan 18

1. Verwendung, Lieferumfang, Zubehör

Hinweise, unbedingt lesen!

Diese Anleitung richtet sich an den Maschinenbediener.

Bewahren Sie die Betriebsanleitung bei der Vakuumeinheit auf. Es muss jederzeit verfügbar sein.

Die Vakuumeinheit darf nur betrieben werden:

- In technisch perfekt Zustand, vorschriftsmäßig sowie sicherheits- und gefahrenbewusst.
- mit allen angebrachten Sicherheitsvorrichtungen.
- gemäß den Sicherheitshinweisen.
- nachdem das Bedienpersonal diese Anleitung, insbesondere Kapitel 2 „Sicherheitshinweise“ (S. 2) und Kapitel 3 „Funktionsbeschreibung und Bedienung“ (S. 3), gelesen und verstanden hat.

Nur so lassen sich Fehlbedienungen vermeiden und Fahrsituationen richtig einschätzen.

1.1 Symbole in dieser Anleitung

Gefahrensymbol:

Hier ist äußerste Vorsicht und Sorgfalt geboten. Bei falsch Verhalten besteht eine unmittelbare Verletzungsgefahr für das Bedienpersonal bzw Dritte. zusätzlich Maschine kann beschädigt werden.

Informationssymbol:

Mit diesem Symbol gekennzeichnete Textstellen geben Ihnen wichtige Hinweise Informationen und nützliche Tipps.

1.2 Bestimmungsgemäße Verwendung

1.2.1 Anwendungsbereich

Die Vakuumeinheit ist nach dem Stand der Technik und den anerkannten sicherheitstechnischen Regeln gebaut.

Das Sauggerät dient ausschließlich zum Absaugen von tierischen Exkrementen. Beliebig eine andere oder darüber hinausgehende Verwendung gilt als nicht bestimmungsgemäß. Der Hersteller haftet nicht.

Für hieraus resultierende Schäden haftet der Hersteller nicht. Das Risiko trägt allein der Benutzer. Zur bestimmungsgemäßen Verwendung gehören auch das Beachten der Betriebsanleitung und die Einhaltung der Inspektions- und Wartungsbedingungen.

Bei allen anderen Anwendungen ist auf Unfallgefahr oder erhöhten Verschleiß hinzuweisen. Bei Nichtbeachtung haftet allein der Nutzer.

1.2.2 Restgefahren

Dennoch können bei der Verwendung des Geräts Gefahren für Leib und Leben des Benutzers oder Dritter oder Schäden am Gerät oder an anderen Sachen entstehen, wenn der Benutzer:

- nicht bestimmungsgemäß verwendet wird
- unsachgemäß verändert oder umgebaut wird
- Die Sicherheit Anweisungen Sind nicht beobachtet

2. Sicherheitshinweise

Beachten Sie beim Einsatz des Vakuumaggregats unbedingt die folgenden Sicherheitsmaßnahmen.

2.1 Allgemeine Sicherheitshinweise

- Es wird davon ausgegangen, dass das Bedienpersonal über ausreichende Kenntnisse verfügt, um mit der Vakuumeinheit zu arbeiten.
- Sorgen Sie dafür, dass die Maschine stets in betriebssicherem Zustand gehalten wird und tauschen Sie defekte Teile, die die Betriebssicherheit beeinträchtigen könnten, sofort aus.
- Installations-, Wartungs- und Reparaturarbeiten dürfen nur von autorisiertem und qualifiziertem Personal durchgeführt werden.
- Verwenden Sie nur Originalzubehör von EFA. Die Verwendung anderer Werkzeuge oder Zubehörteile kann für Sie gefährlich sein. Bei Nichtverwendung von Original-Ersatzteilen erlischt die Garantie.
- Technische Änderungen oder Umbauten an den Geräten sind grundsätzlich nicht gestattet und entbinden S&W von jeglicher Gewährleistung und Haftung.
- Die Anlage darf nur betrieben werden, wenn alle Schutz- und Sicherheitseinrichtungen vorhanden sind

vorhanden und funktionsfähig.

- Die Grenzwerte für Drücke und Temperaturen müssen dauerhaft gekennzeichnet sein und dürfen nicht über- oder unterschritten werden.
- Die Warn- und Sicherheitshinweise am Gerät sind zu beachten und in stets lesbarem Zustand zu halten.

2.2 Verhalten des Arbeitsbereichs

- Halten Sie Ihren Arbeitsplatz aufgeräumt. Unordnung kann zu Unfällen führen.
- Berücksichtigen Sie Umwelteinflüsse. Sorgen Sie für eine gute Beleuchtung (min. 500 Lux).
- Schalten Sie das Gerät immer aus, wenn Sie es nicht benutzen.
- Arbeitskleidung: Tragen Sie keine weite Kleidung oder Schmuck – diese können von beweglichen Teilen erfasst werden. Tragen Sie beim Arbeiten festes Schuhwerk. Tragen Sie grundsätzlich ein Haarnetz!
- Tragen Sie während des Betriebs der Anlage je nach Geräuschpegel den vorgeschriebenen persönlichen Gehörschutz.
- Vermeiden Sie abnormale Körperhaltung. Sorgen Sie für sicheren Stand und halten Sie jederzeit das Gleichgewicht.
- Verwenden Sie bei Arbeiten über Körperhöhe geeignete, sicherheitsgerechte Aufstiegshilfen und Arbeitsplattformen. Verwenden Sie keine Maschinenteile als Steighilfe.
- Pflegen Sie Ihre Werkzeuge mit Sorgfalt.
- Lassen Sie keine Werkzeugschlüssel gesteckt. Prüfen Sie vor dem Einschalten, ob alle Schlüssel abgezogen sind.

3. Funktionsbeschreibung und Bedienung

Verwenden Sie das Sauggerät nur zum Absaugen von Tierkot.

3.1 Funktionell Beschreibung

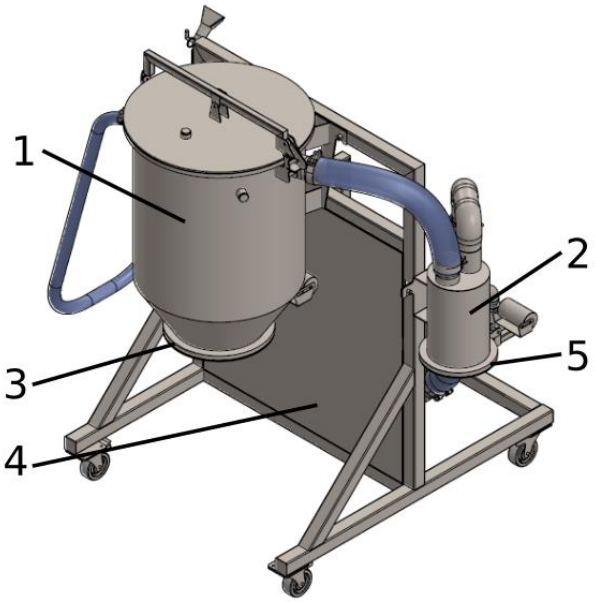

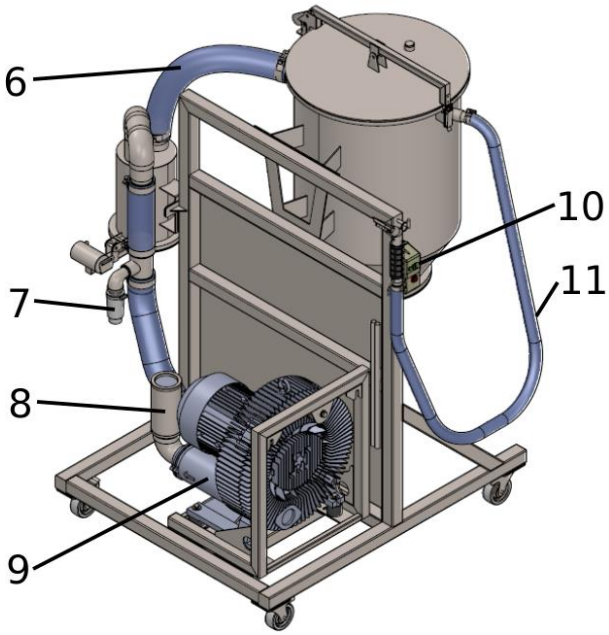

1 – Haupttank; 11 – Sauggriff (optional)

2 – Trennzeichen

3 – Tankfreigabepunkt 4

– Sockel

5 – Freigabepunkt des Separators 6 –

Schläuche

7 – Notventil

8 – Schalldämpfer 9

– Luftgebläse

10 – Ein/Aus-Schalter

Durch Drücken der grünen Taste („I“) am Schalter (10) wird der Prozess eingeschaltet. Das Luftgebläse (9) erzeugt einen Unterdruck im Hauptbehälter (1) und den direkt daran angeschlossenen Saugleitungen. Dadurch fließt der gewünschte Inhalt in den Haupttank.

Wenn der Füllstand sein Maximum erreicht, füllt sich der Abscheider (2), wodurch die darin befindliche Kugel die Ansaugstelle verschließt. Das Notventil öffnet sich und der Haupttank beginnt zu entleeren. Dadurch wird verhindert, dass das Luftgebläse durch den Inhalt beschädigt wird.

Unter normalen Bedingungen beginnt das Entleeren des Haupttanks mit dem Drücken der roten Taste („O“) auf dem Schalter. Durch das Gewicht des Inhalts öffnet sich der untere Deckel. Stellen Sie sicher, dass der Behälter vorher darunter ist. Das Ablassen aus dem Abscheider (2) beginnt gleichzeitig mit dem Haupttank. Es wird empfohlen, es vor dem nächsten Gebrauch innen zu reinigen.

3.2 Betrieb

Verwenden Sie das Sauggerät nur zum Absaugen von Tierkot.

Alle Reinigungsmittel für Edelstahlgeräte sind geeignet Reinigung des Behälters.

3.2.1 Tägliche Kontrollen

- Schläuche prüfen:

  - zwischen Haupttank und Abscheider

  - zwischen Abscheider und Luftgebläse **(wichtig!)**

Wenn es irgendwelche unerwünschten Substanzen gibt, reinigen Sie es sofort.

3.2.2 Einschalten

Stellen Sie den Schalter (10) auf 1.

3.2.3 Ausschalten

Hauptschalter (10) auf 0 stellen.

3.2.4 Entleeren

Entleeren Sie den Haupttank (1) bei Erreichen des maximalen Füllstandes und vor jedem längeren Stillstand.

Haupttank entleeren:

- Stellen Sie einen Behälter unter den Haupttank (optional)
- Hauptschalter (10) auf 0 stellen.

Abscheider entleeren:

- Hauptschalter (10) auf 0 stellen.
- Der Separator entleert sich selbst, wenn er durch das Gewicht des Inhalts voll ist.
- Reinigen Sie es bei Bedarf vor dem nächsten Gebrauch von innen, um zu verhindern, dass Rückstände in das Luftgebläse gesaugt werden

4. Montage

4.1 Transport

Der Aufenthalt unter einer angehobenen Last ist strengstens verboten! Herunterfallende Lasten können schwerwiegende Folgen haben Verletzungen.

- Transportieren Sie das Saugaggregat nur mit blockierten Rädern.
- Verwenden Sie nur geeignete Transportmittel und Hebezeuge mit ausreichender Tragfähigkeit.
- Verwenden Sie nur tragfähige und stabile Auffahrrampen.
- Sichern Sie das Saugaggregat gegen Verrutschen und Kippen.

4.2 Vor der Installation des Absauganlagensystems EFA VS 400

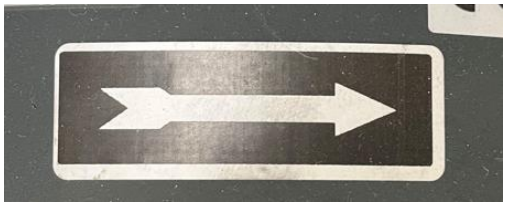

Bevor Sie die Absaugeinheit verwenden, starten Sie das Luftgebläse und überprüfen Sie die Rotation des Motors. Die richtige Drehrichtung ist auf dem Gehäuse des Rotors angegeben (siehe Pfeil).

Wenn die Drehrichtung von der Pfeilrichtung abweicht, stoppen Sie die Anlage sofort und ändern Sie die Drehrichtung durch Vertauschen der Phasen (z. B. PH1 mit PH2) im elektrischen Stecker.

NOTIZ!

Dieser Vorgang sollte nur von einem qualifizierten Elektriker durchgeführt werden.

Nachdem Sie sich vergewissert haben, dass alle Anschlüsse und die Drehrichtung des Luftgebläses korrekt sind, schalten Sie den Hauptschalter ein. Das Absaugsystem ist betriebsbereit.

4.3 Einrichten

Die Hauptanschlüsse müssen übereinstimmen mit den Vorschriften der örtlichen Energieversorgungsunternehmen und durch einen Fehlerstrom geschützt werden Leistungsschalter (Reststrom <0,03 A) und Sicherungen (16 A, träge).

Legen Sie das Gerät nicht auf die Seite.

Der Sauganschluss ist als Zapfen mit 1-1/4" Innengewinde ausgeführt.

Führen Sie die Einrichtung wie folgt durch: und Einbau

- Stellen Sie die Saugeinheit auf einem ebenen, tragfähigen Boden auf.
- Sperren Sie alle Räder.
- Lassen Sie den elektrischen Anschluss von einer Fachkraft vornehmen.

5. Reinigenning und Wartung

Trennen Sie die Saugeinheit von der Stromversorgung, bevor Sie es warten.

5.1 Haupttank

Gehen Sie wie folgt vor:

- Hauptschalter (10) auf 0 stellen.
- Der gesamte Inhalt im Inneren wird abgelassen. Denken Sie daran, einen Behälter darunter zu stellen.
- Entriegeln Sie den oberen Deckel und heben Sie ihn so weit wie möglich an. Der Auslöser verriegelt ihn in dieser Position und verhindert ein Selbstschließen.
- Heben Sie nach der Reinigung den Auslöser des oberen Deckels an und schließen Sie ihn vorsichtig.

Alle Reinigungsmittel für Edelstahlgeräte sind geeignet Reinigung des Haupttanks.

5.2 Trennzeichen

Gehen Sie wie folgt vor:

- Wenn es voll ist, wird es automatisch geleert.
- Heben Sie den unteren Deckel an und reinigen Sie den Separator im Inneren.

ES WIRD EMPFOHLEN, DIE SCHLÄUCHE WÖCHENTLICH/MONATLICH ZU REINIGEN BASIS ZUM VERHINDERN DES SYSTEMS STÖRUNGEN

5.7 Fehlerbehebung

Defekt	Möglicher Grund	Abhilfe
Absaugung läuft nicht	Stromversorgung unterbrochen.	Überprüfen Sie die Hauptanschlüsse und Phasen. Benachrichtigen Sie den Kundendienst, wenn keiner der oben genannten Fehler vorliegt.
	Motorschutz hat wegen Überlastung des Luftgebläses (10) ausgelöst.	Öffnen Sie den Schaltkasten (10) und prüfen Sie, ob der Motorschutzschalter ausgelöst hat.
Luftgebläse läuft, aber überhaupt kein Luftstrom	Haupttank ist voll. Separator ist voll und Kugel verstopft Ansaugpunkt.	Entleeren Sie den Haupttank und den Abscheider.
Niedrige Durchflussrate	Separator ist voll und Kugel verstopft Ansaugpunkt.	Entleeren Sie den Separator.

6. Rücknahme von Altgeräten

Geben Sie alte Geräte zur Entsorgung an die Muttergesellschaft zurück.

A. Anhang

A.1 Technische Daten

Beschreibung	**Wert**
Stromspannung	3 x 400 V / 50 Hz / N / PE
Aktuell	14A
Nennleistung	5,5kW
Fließrate	530m3/H
Inhalt des Behälters	100 L
Masse (netto)	280 Kilogramm
Umgebungstemperatur	Von +5 °C bis +35 °C

A.2 Ersatzteilliste

Artikelnummer	Teilname
Z053277	Schlauch
Z058340	Stecker mit Sechskantkopf
Z081547	Kabelverschraubung
Z084044	Profildichtung aus Silikon
Z094213	Rad
Z094310	Vibrationsisolator A
Z094311	Vibrationsisolator B
Z094315	Verstellbare Schlauchschelle
Z094323	Gebläse
Z094365	Ellbogen männlich-weiblich 1-1/2
Z094455	Ein / Aus Schalter
Z094782	Schalldämpfer
Z095163	Ball

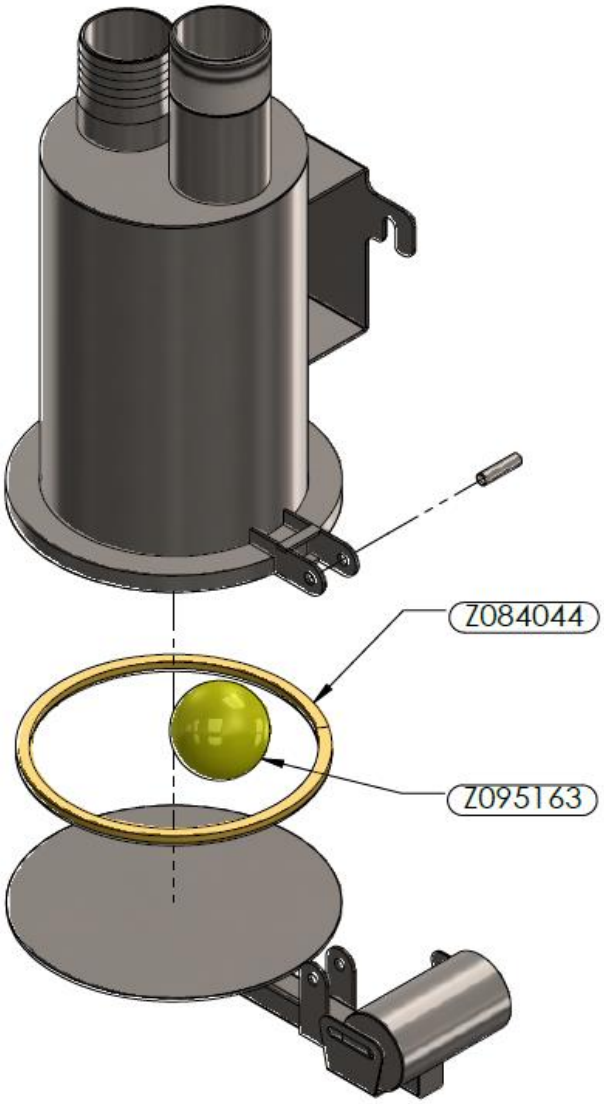
Z084044
Z095163

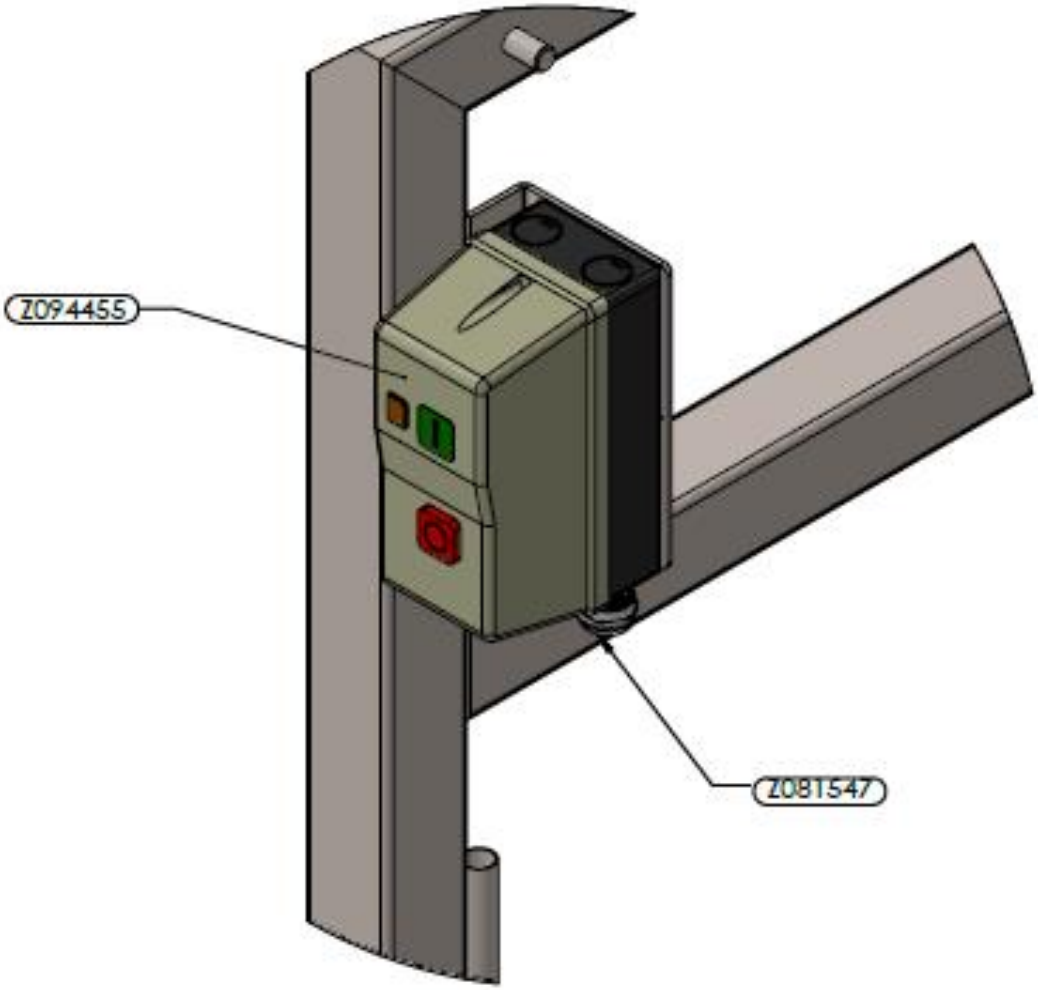
Z094455
Z081547

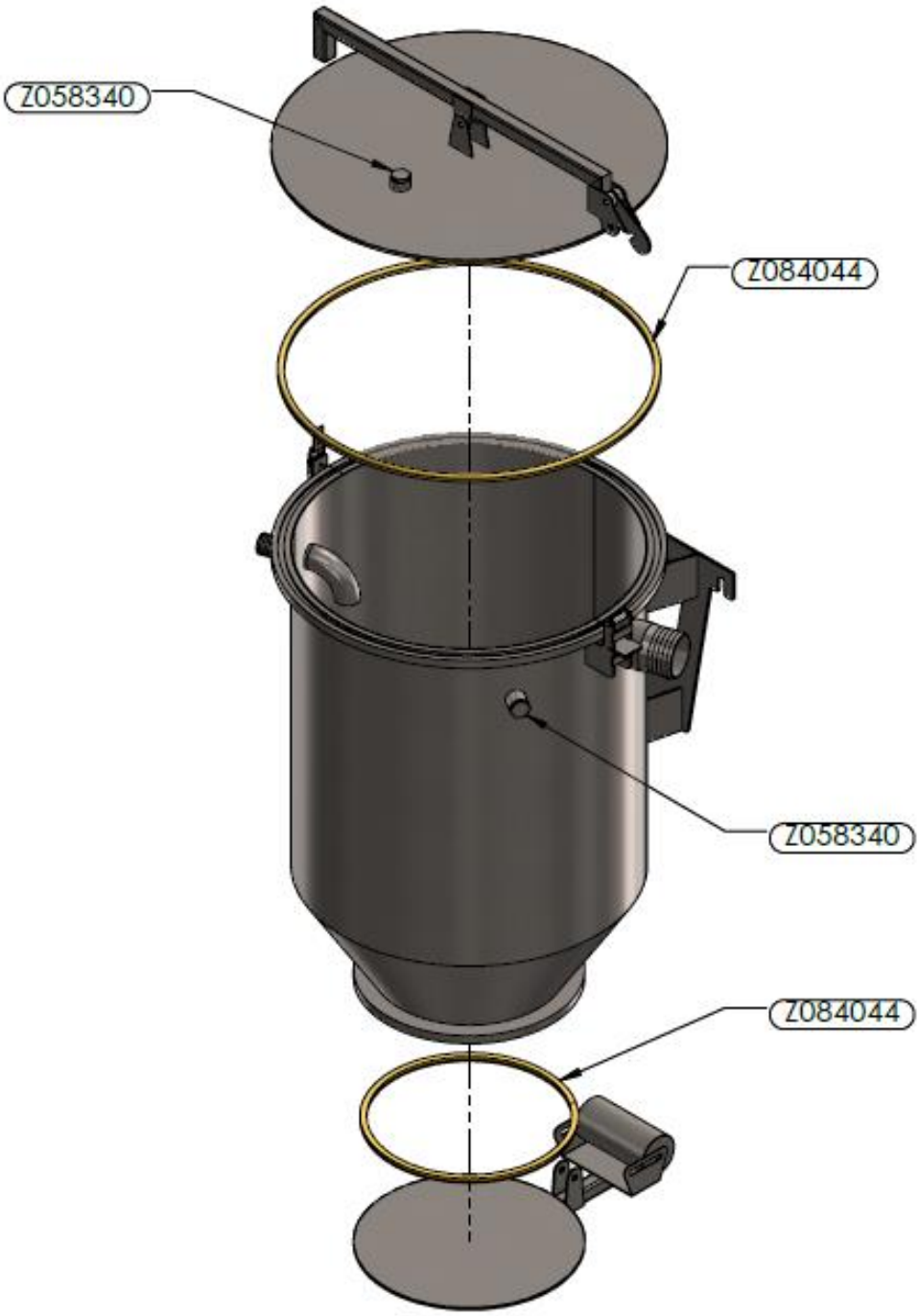
Z058340
Z084044
Z058340
Z084044

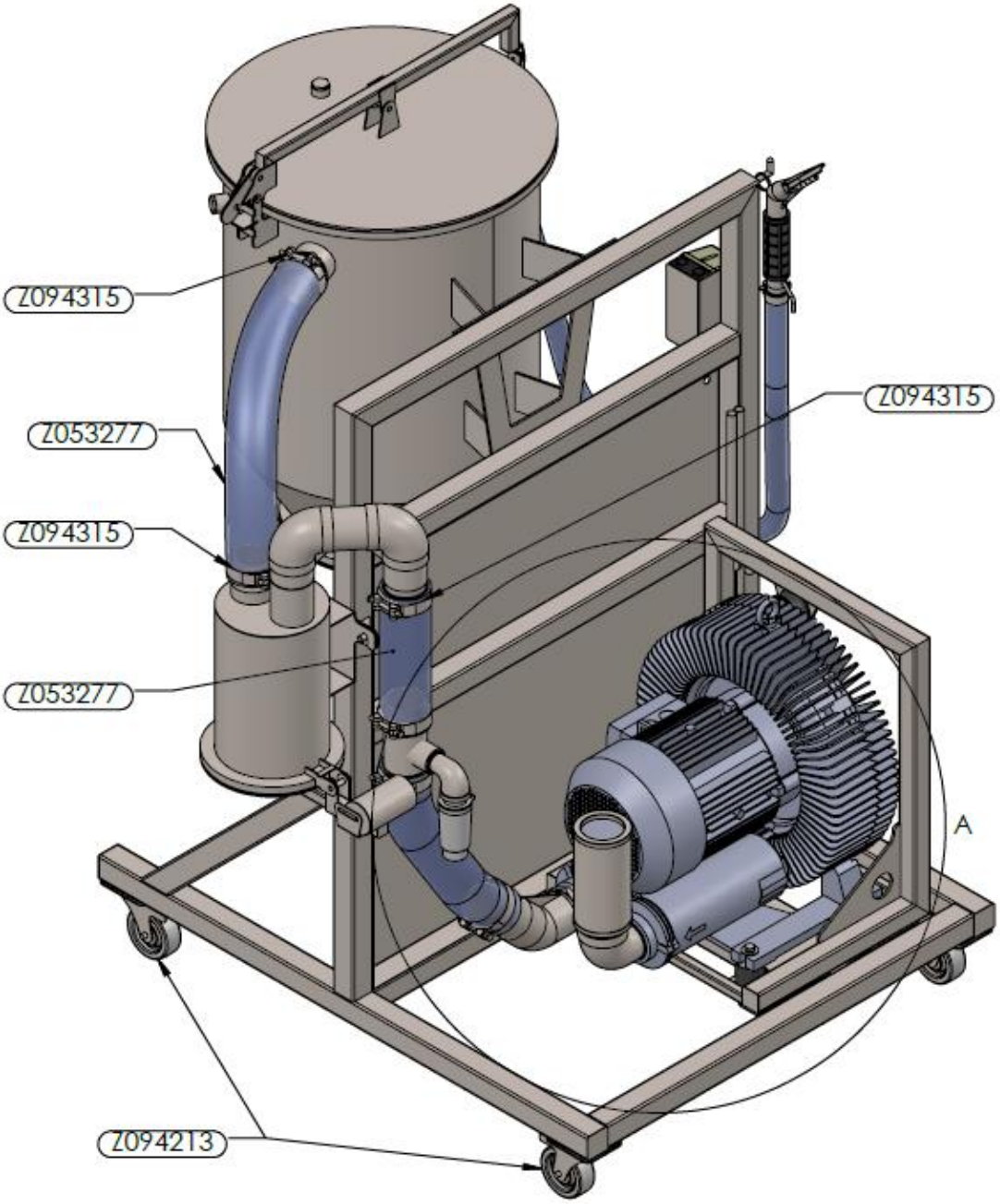
Z094315
Z053277
Z094315
Z053277
Z094315
A
Z094213

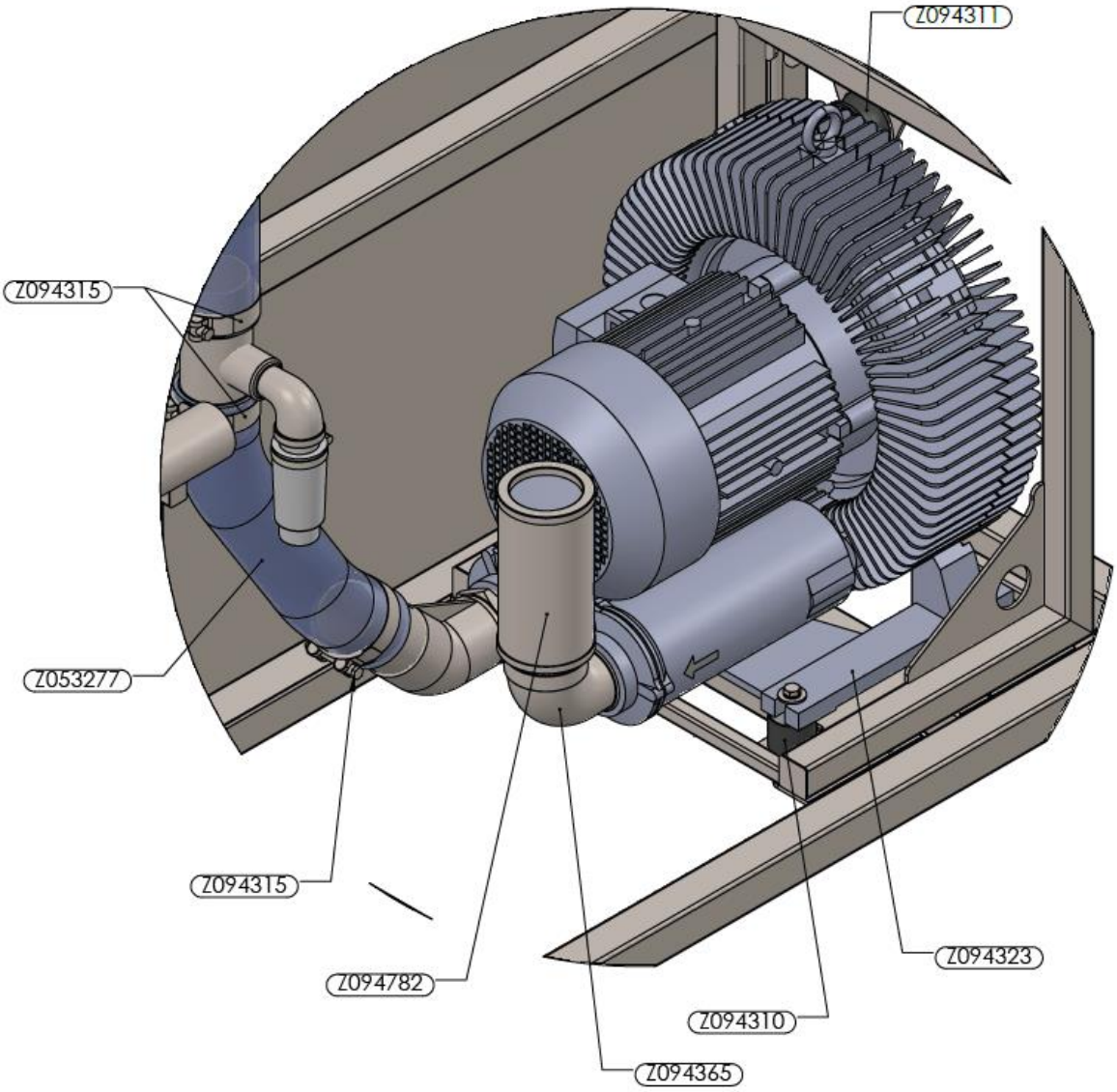
Z094311
Z094315
Z053277
Z094315
Z094782
Z094323
Z094310
Z094365

A.3 Elektrischer Schaltplan

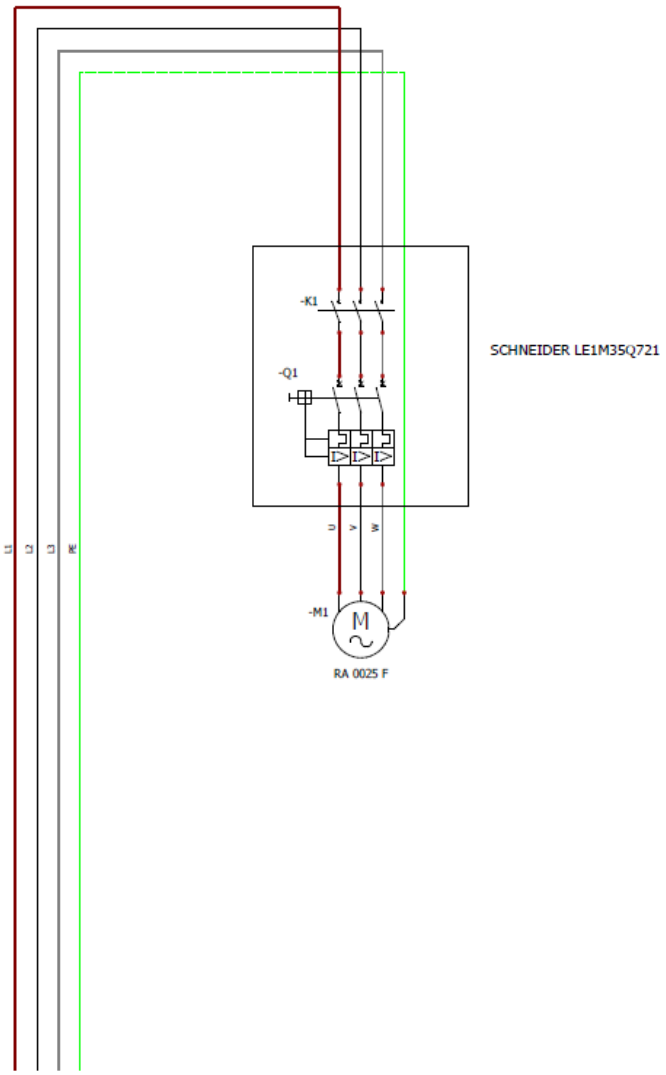

Chorzów, 19.01.2021

KONFORMITÄTSERKLÄRUNG
2006/42/EG MASCHINEN

Hersteller: Weindich Sp. J., Ul. Adamieckiego 8, 41-503 Chorzów

Erklären Sie, dass das unten beschriebene Produkt den einschlägigen Bestimmungen der folgenden Richtlinien und den nationalen Gesetzen und Verordnungen, die diese Richtlinien übernehmen, entspricht.

Maschinenrichtlinie:	2006/42/EG
Niederspannungsrichtlinie:	2014/35/EG
EMV-Richtlinie:	2014/30/EU

Produktart:	Saugsystem
Modell:	VS400
Seriennummer:	_____

Das Produkt wurde unter Anwendung der folgenden Normen oder Spezifikationen getestet und bewertet. Zusammen mit allen zutreffenden nationalen technischen Normen und Spezifikationen.

Angewandte Normen:

- DIN EN ISO 12100:2012 DIN
- EN ISO 13850:2016-03 EN
- 60204-1:2018-12
- EN60529:2003
- EN 1672-2+A1:2009
- EN 55014-1:2017-06/A11:2020-07 EN
- 55014-2:2015-06
- DIN EN 61000-6-3:2008/A1:2012
- DIN EN 61000-6-4:2019-12

Weindich Sp.
Mirosław Weindich
Właściciel

Head of Technical department

Board member