Ein Geschäftsbereich von Schmid & Wezel

Ersatzteilliste

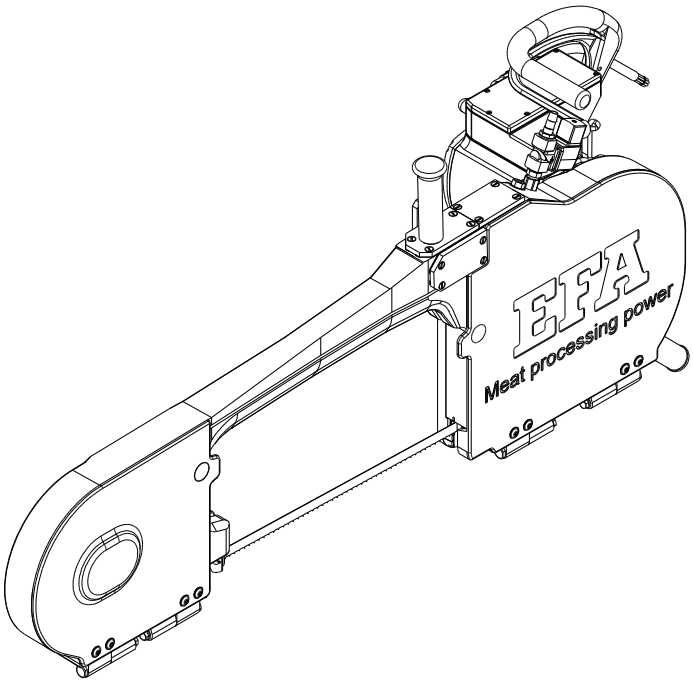

SB 289 E Halbierungssäge

400 V 50 Hz

110890941

Schmid und Wezel GmbH
Maschinenfabrik
Maybachstraße 2
D-75433 Maulbronn
Tel +49-(0)7043-102-0
Fax +49-(0)7043-102-78
E-Mail: efa-verkauf@efa-germany.de
www.efa-germany.com

SB 289 E Halbierungssäge (110890941)

Pos-Nr.	Artikelnummer	Artikelbezeichnung	Anzahl
1	003015392	Gehäuse poliert	1
2	001312356	Sicherungsring	1
3	001326019	Zylinderschraube	6
4	001317003	Federring	18
5	001368634	Verschlussstopfen	6
6	002000306	Haftmagnetsystem	2
7	007009235	Halter vst.	2
8	007009835	Hebel vst.	2
9	007015226	Leiste hinten vst.	1
10	003006436	Führungsleiste	2
11	003006939	Führungsleiste	2
12	001325914	Sechskantschraube	12
13	003009231	Führungsplatte	1
14	003009232	Lagerbolzen	1
15	003009137	Leitrollenrad vorne	1
16	001345330	Rillenkugellager	2
17	003006725	Distanzring	1
18	003006724	Distanzring	1
19	001312432	Sicherungsring	1
20	003009238	Deckel	1
21	001326402	Senkschraube	8
22	003008941	Spannschraube	1
23	001317757	O-Ring	1
24	001307218	Zylinderstift	2
25	003009245	Lagerbolzen	1
26	001305415	Passfeder	2
27	001305459	Passfeder	2
28	003007794	Träger	1
29	001325999	Sechskantschraube	6
30	003007806	Scheibe	1
31	001326506	Senkschraube	1
32	001345803	Kegelrollenlager	2
33	003009240	Deckscheibe	1
34	003009136	Leitrollenrad hinten	1
35	003009246	Sechskantmutter	1
36	003009252	Gewindebolzen	1
37	001310510	Scheibe	3
38	003009251	Aufhänghebel	1
39	001300248	Sechskantmutter	1
40	001368626	Schraubstopfen	2
41	003009206	Dichtung	2
42	001326406	Senkschraube	12
43	003009342	Deckel	1
44	001368622	Verschlussschraube	1
45	001313102	Dichtring	1

46	001366205	Aussengewindetülle	1
47	001325543	Winkelverschraubung	1
48	001325556	Kabelverschraubung	1
49	003009254	Wasserrohr	1
50	001363702	Sägeband	1
51	001344236	Dichtring	1
52	003005383	Metallzahnrad	1
53	001326404	Senkschraube	4
54	001601225	Induktiver Sensor	1
55	001601225	Induktiver Sensor	1
56	007015225	Leiste vorne vst.	1
57	003014383	Sensorsockel vorne	1
58	001317714	O-Ring	1
59	003014384	Sensorsockel hinten	1
60	001317705	O-Ring	1
61	003009241	Dichtung	1
62	003009239	Deckel	1
63	003009490	Deckel	1
64	003012640	Handgriff	1
65	001317004	Federring	1
66	001325934	Sechskantschraube	1
67	008015315	Motor kpl.	1
68	001605028	Klemme	3
69	001605029	Klemme	1
70	001312656	O-Ring	2
71	003013454	Dichtungsschraube	2
72	003014112	Klebe-Typenschild	1
73	003014565	Scharnier feststehend	4
74	003015327	Scharnier	4
75	003015319	Bolzen	4
76	001326900	Sechskantschraube mit Flansch	4
77	001328005	Linsenschraube	8
78	001328004	Linsenschraube	8
79	003015390	Deckel Spannrad poliert	1
80	001371710	Magnet	2
81	003009237	Scheibe	2
82	003015393	Deckel Motor poliert	1
Zubehör, im Lieferumfang enthalten			
	007899701	Zubehör	

Ersatzteilliste Halbierungssäge SB 289 E (110890941)

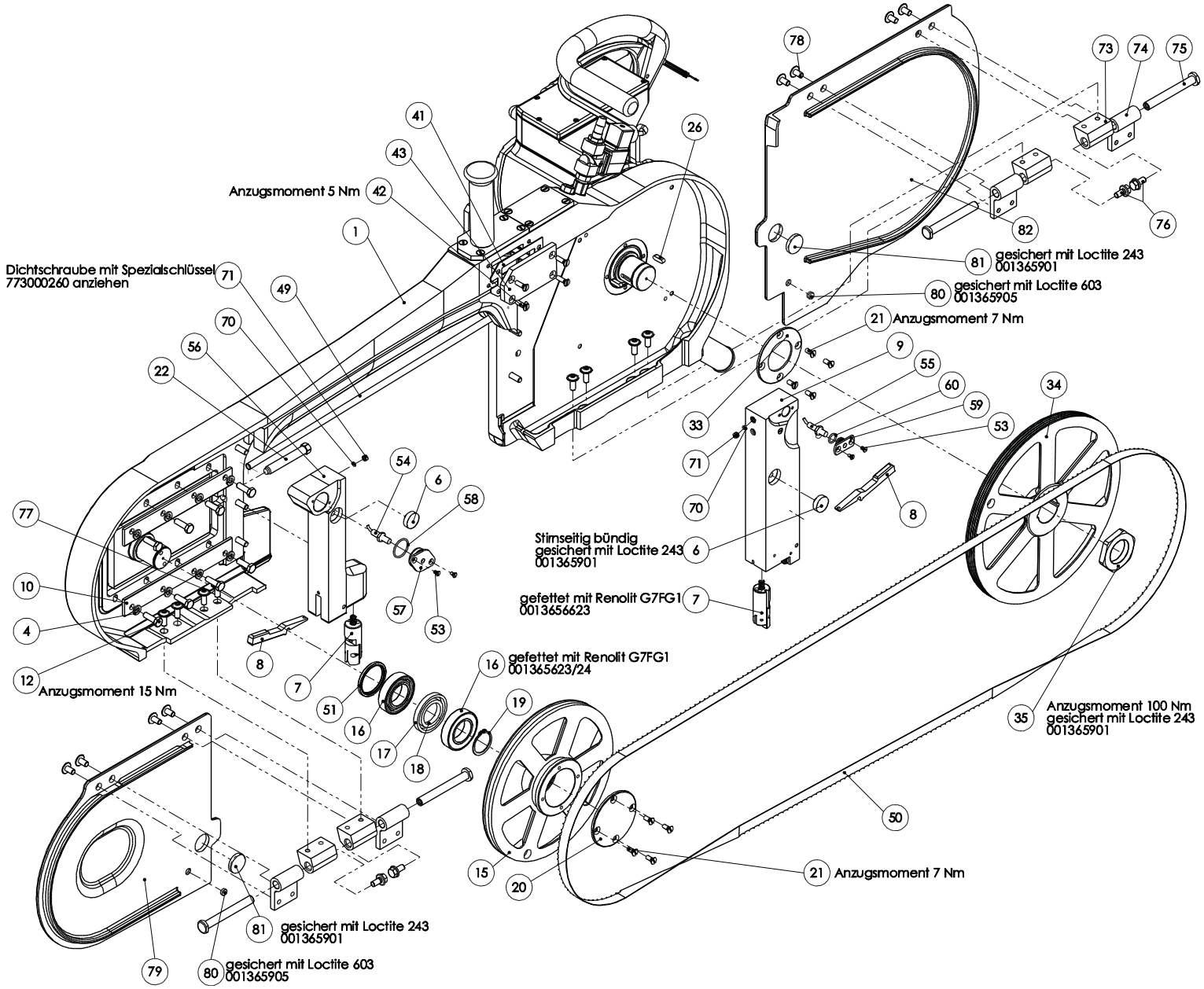

V 10.2022

Ersatzteilliste Halbierungssäge SB 289 E (110890941)

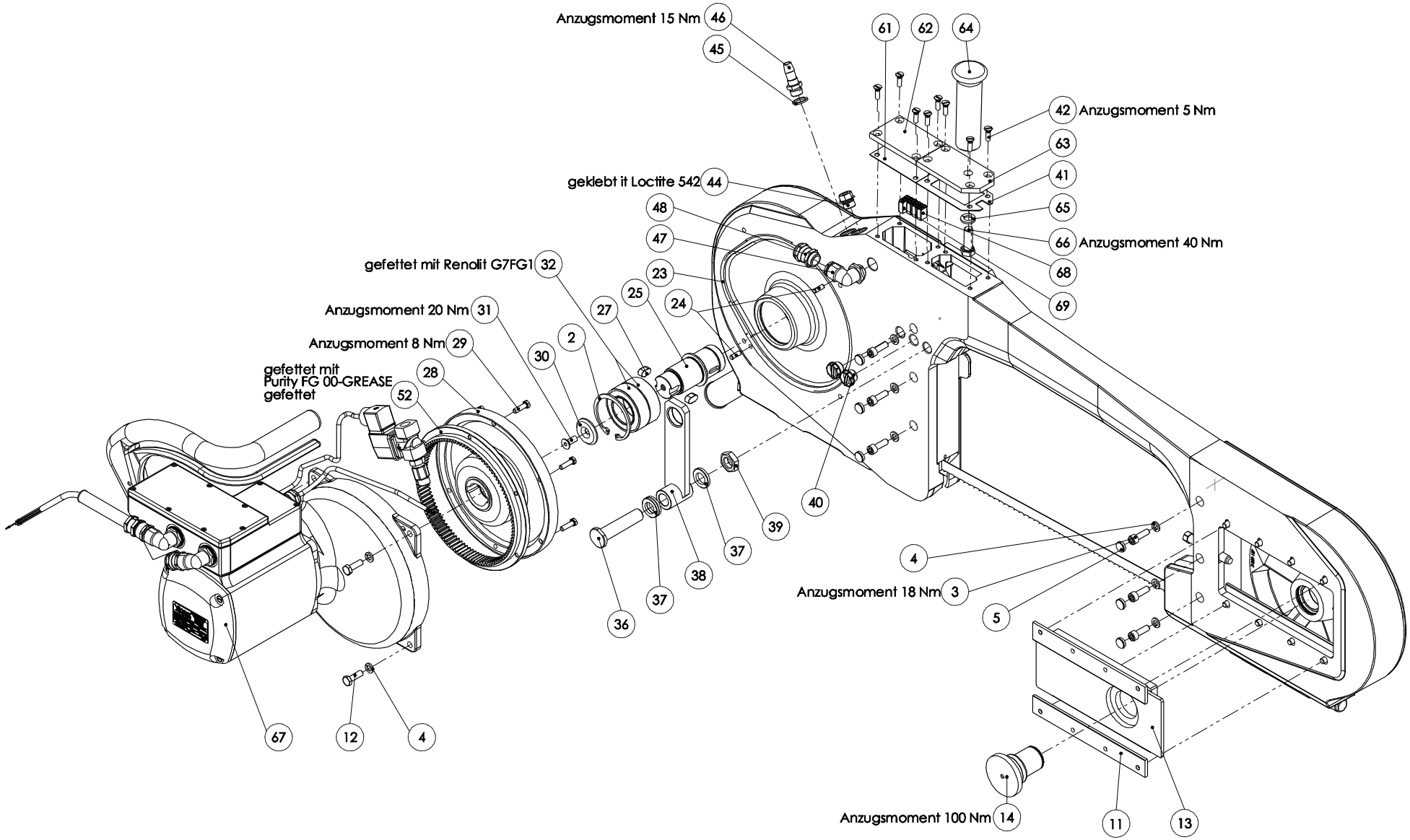

V 10.2022

Baugruppe Motor kpl. (008015315)

Pos-Nr.	Artikelnummer	Artikelbezeichnung	Anzahl
1	007012002	Motor vst.	1
2	003011856	Dichtung	1
3	001601742	Leitung vst.	1
4	001325556	Kabelverschraubung	2
5	007015257	Schalterkasten vst.	1
5.1	003015257	Schalterkasten	1
5.2	003004108	Deckel	1
5.3	001326003	Zylinderschraube	3
6	001326010	Zylinderschraube	5
7	001601225	Induktiver Sensor	1
8	001605601	Klemme	1
9	001317007	Federring	1
10	001326101	Zylinderschraube	1
11	001326003	Zylinderschraube	4
12	003004107	Dichtung	1
13	001605028	Klemme	5
14	001605029	Klemme	2
15	001605039	Klemme vst.	1
16	008009822	Magnetventil kpl.	1
16.1	001370908	Reduziernippel	1
16.2	001606516	Gerader Einschraubstutzen	1
16.3	001607104	Magnetventil	1
16.4	001601753	Leitung vst.	1
16.5	001325543	Winkelverschraubung	1
16.6	001325556	Kabelverschraubung	1
17	001604009	Reduzierung	2
18	001325543	Winkelverschraubung	1
19	001325587	Kabelverschraubung	1
20	001601732	Leitung vst.	1
21	007015260	Schalterhebel vst.	1
21.1	003015260	Schalterhebel	1
21.2	001362674	Druckfeder	1
21.3	001304613	Sechskantmutter	1
21.4	001325926	Sechskantschraube	1
21.5	001346022	Gleitlager	1
21.6	001326215	Gewindestift	1
21.7	001304612	Sechskantmutter	1
21.8	001317602	Scheibe	1
22	001307217	Zylinderstift	1
23	003015259	Schaltergriff	1
24	001325913	Sechskantschraube	4
25	001317002	Federring	4
26	003007630	Dichtung	1
27	001325733	Aderendhülse	3

Ersatzteilliste Halbierungssäge SB 289 E (110890941)

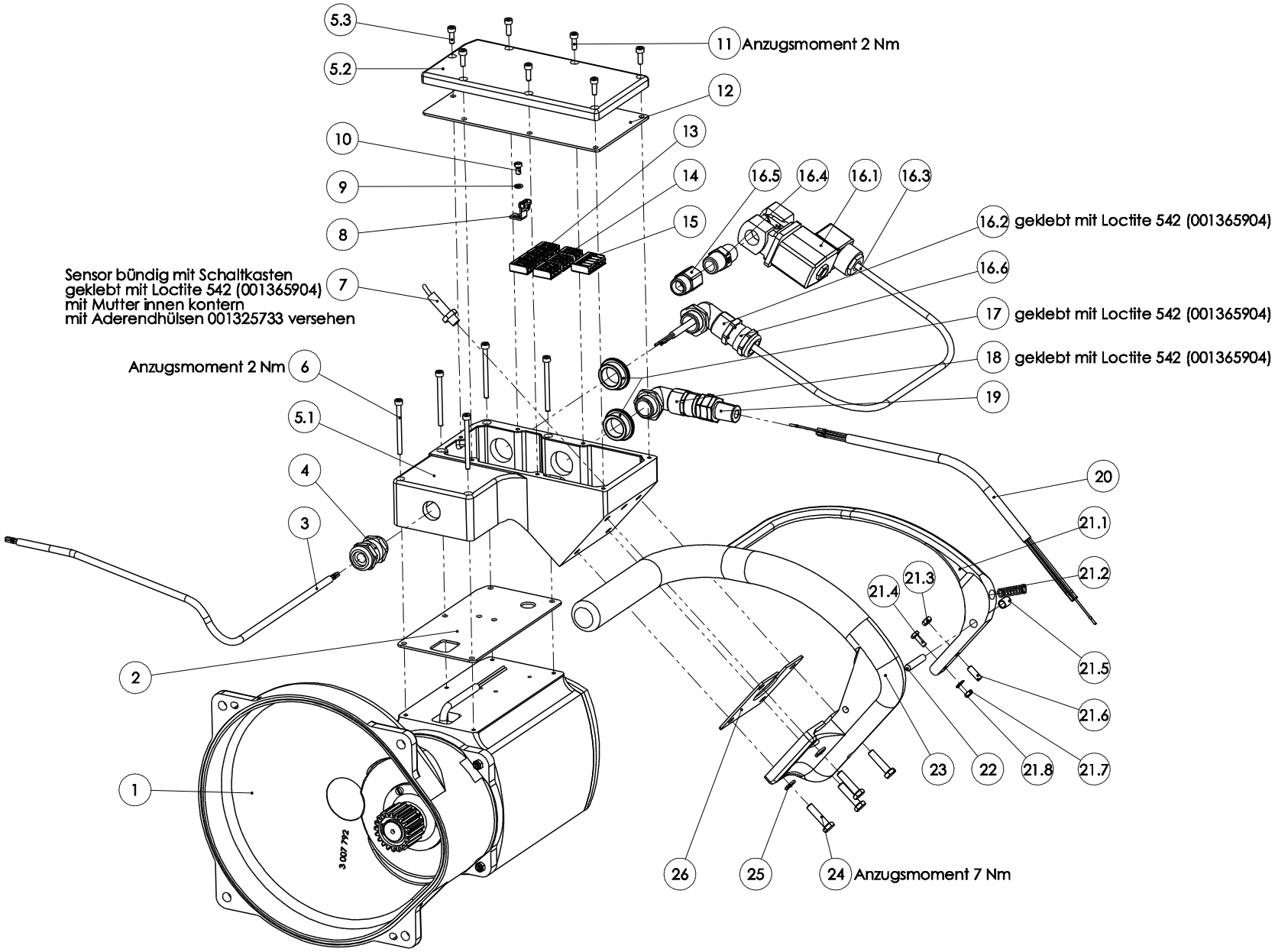

V 10.2022

Baugruppe Motor vst. (007012002)

Pos-Nr.	Artikelnummer	Artikelbezeichnung	Anzahl
1	001312417	Sicherungsring	2
2	003004112	Antriebsrad	1
3	001326102	Zylinderschraube	3
4	003011830	Lagerdeckel	1
5	001317740	O-Ring	1
6	003007792	Gehäuse	1
7	001316408	V-Ring	1
8	001340238	Rillenkugellager	1
9	001305415	Passfeder	1
10	007011853	Ankerachse vst.	1
11	001304501	Sechskantmutter	4
12	007011851	Statorgehäuse vst.	1
13	001317778	O-Ring	1
14	001345316	Rillenkugellager	1
15	001314604	Wellenfederring	1
16	003011854	Lagerschild	1
17	001326423	Senkschraube	4

Ersatzteilliste Halbierungssäge SB 289 E (110890941)

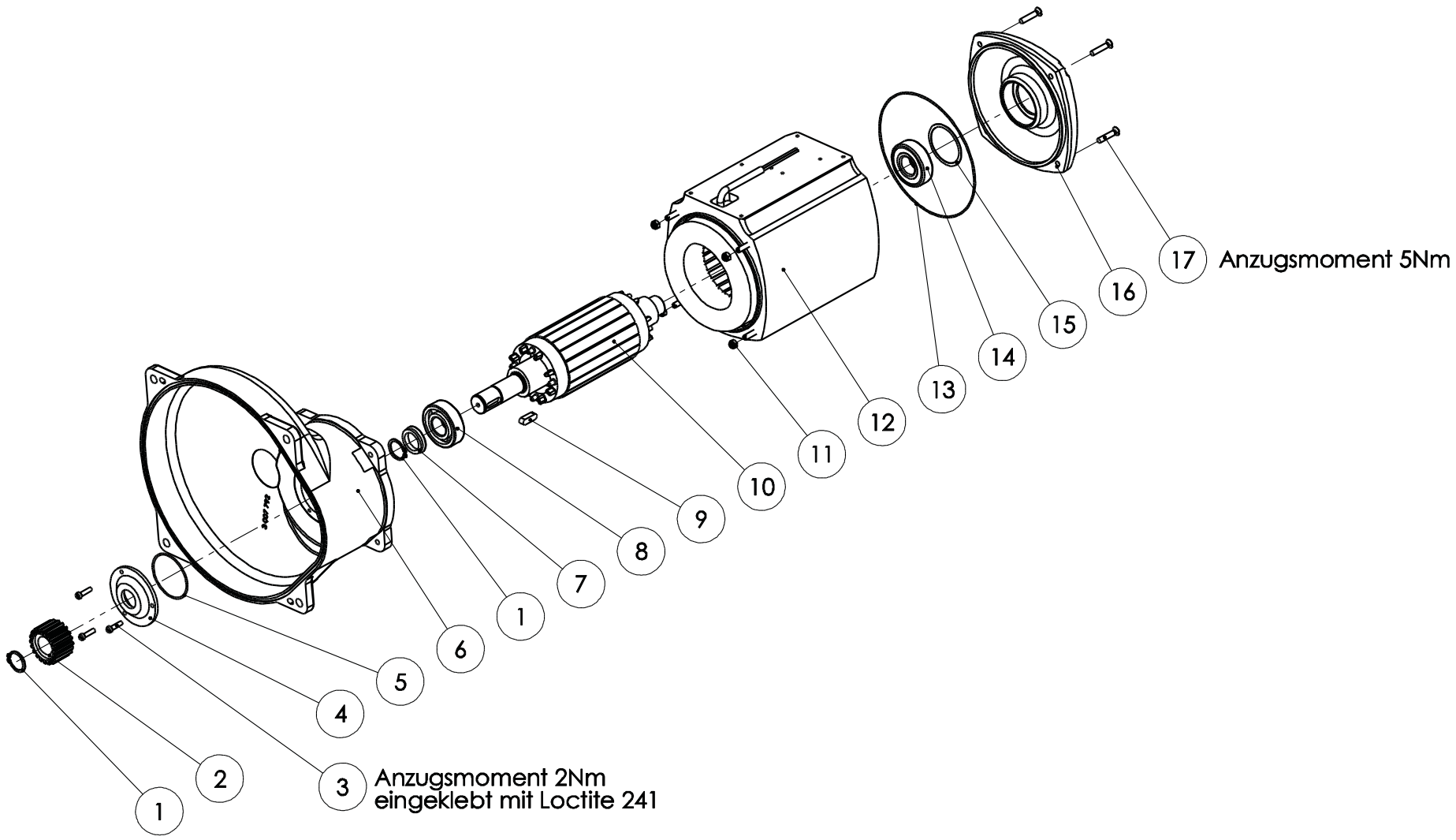

V 10.2022

Baugruppe Halter vst. (007009235)

Pos-Nr.	Artikelnummer	Artikelbezeichnung	Anzahl
1	001326118	Zylinderschraube	2
2	001326302	Gewindestift	1
3	001362674	Druckfeder	1
4	002000259	HM-Platte	1
5	003009235	Halter	1
6	003009255	HM-Führung	2
7	003009634	Fiberführung	1

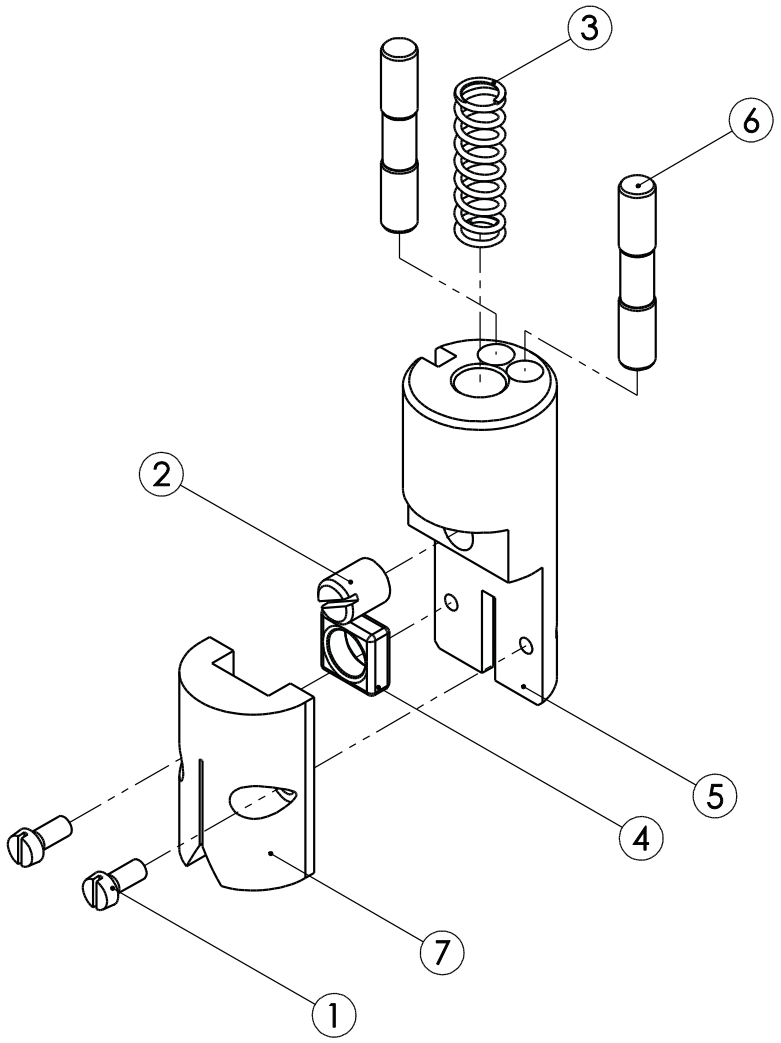

Baugruppe Leiste vorne vst. (007015225)

Pos-Nr.	Artikelnummer	Artikelbezeichnung	Anzahl
1	003015225	Leiste vorne	1
2	001312662	O-Ring	1
3	001307217	Zylinderstift	1
4	001342510	Kugel	1
5	001342506	Kugel	1
6	001306409	Zylinderstift	1

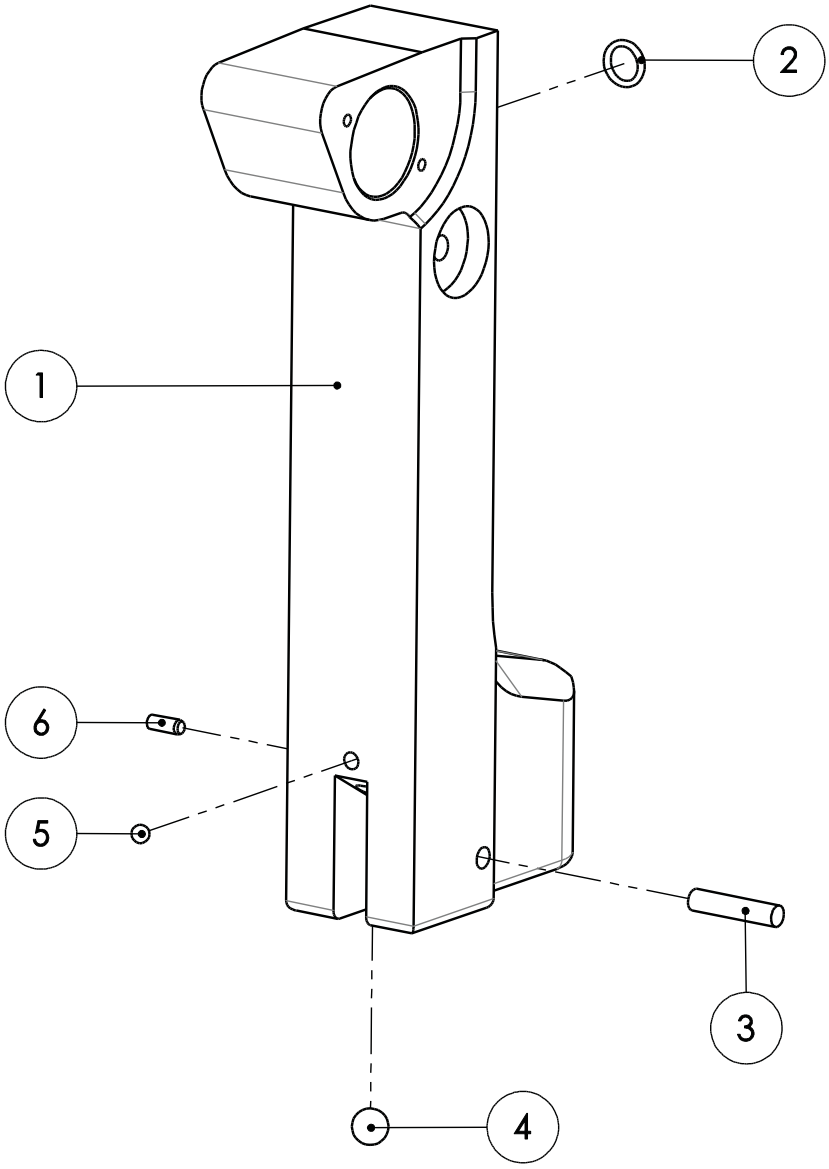

Baugruppe Leiste hinten vst. (007015226)

Pos-Nr.	Artikelnummer	Artikelbezeichnung	Anzahl
1	003015226	Leiste hinten	1
2	001312662	O-Ring	1
3	002000296	Gewindestift	1
4	001610223	Vollkegeldüse	3
5	001307217	Zylinderstift	1
6	001307223	Zylinderstift	1
7	001306409	Zylinderstift	1
8	002000298	Gewindestift	2
9	002000297	Gewindestift	1
10	001342506	Kugel	1
11	001312662	O-Ring	1
12	001317785	O-Ring	1

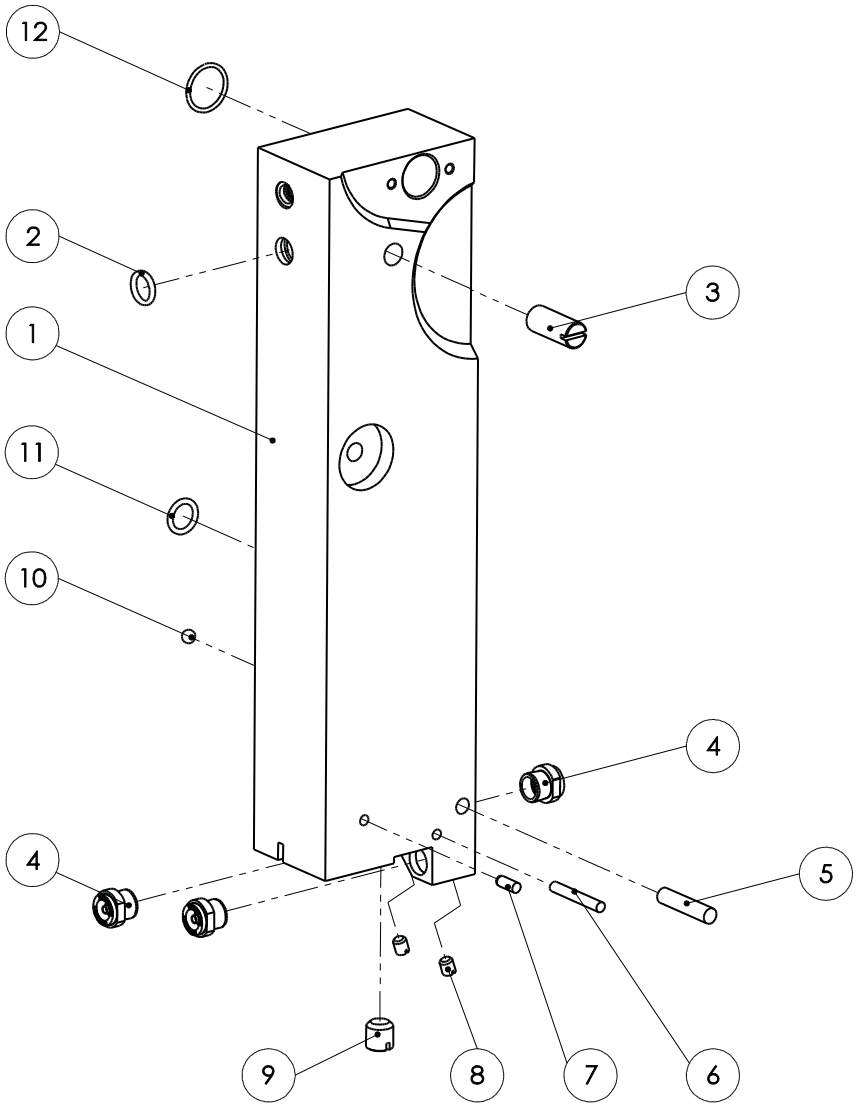
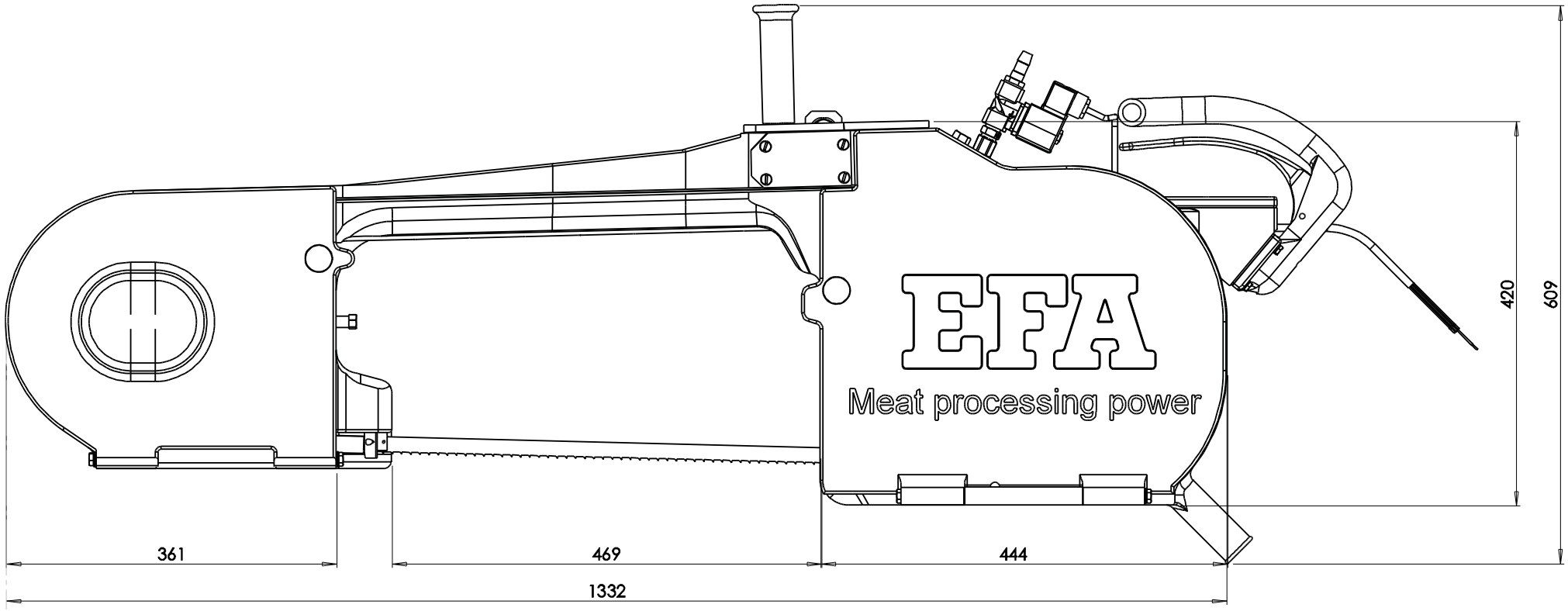
Maßskizze