Ein Geschäftsbereich von Schmid & Wezel

Ersatzteilliste

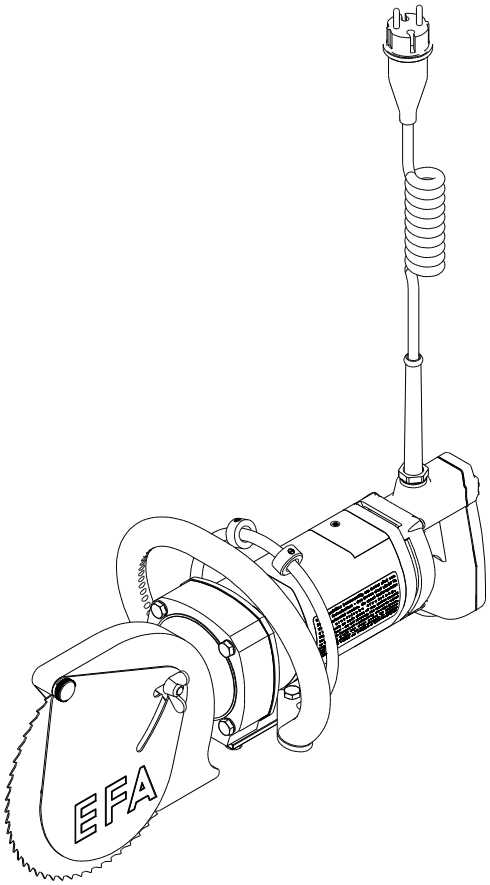

EFA SK 23/18
110890306

Schmid und Wezel GmbH
Maschinenfabrik
Maybachstraße 2
D-75433 Maulbronn
Tel +49-(0)7043-102-0
Fax +49-(0)7043-102-78
E-Mail: efa-verkauf@efa-germany.de
www.efa-germany.com

Ausgabedatum 02.12.2019

Zerlegesäge SK 23/18 (110890306)

Pos-Nr.	Artikelnummer	Artikelbezeichnung	Anzahl
1	1327206	Sechskantschraube	4
2	1313105	Dichtscheibe	4
3	8010017	Getriebekopf kpl.	1
4	3006742	Dichtung	1
5	8010012	Handmotor kpl-	1
Zubehör, im Lieferumfang enthalten			
	1365821	Einmaulschlüssel	1
	2000071	Haltestift	1

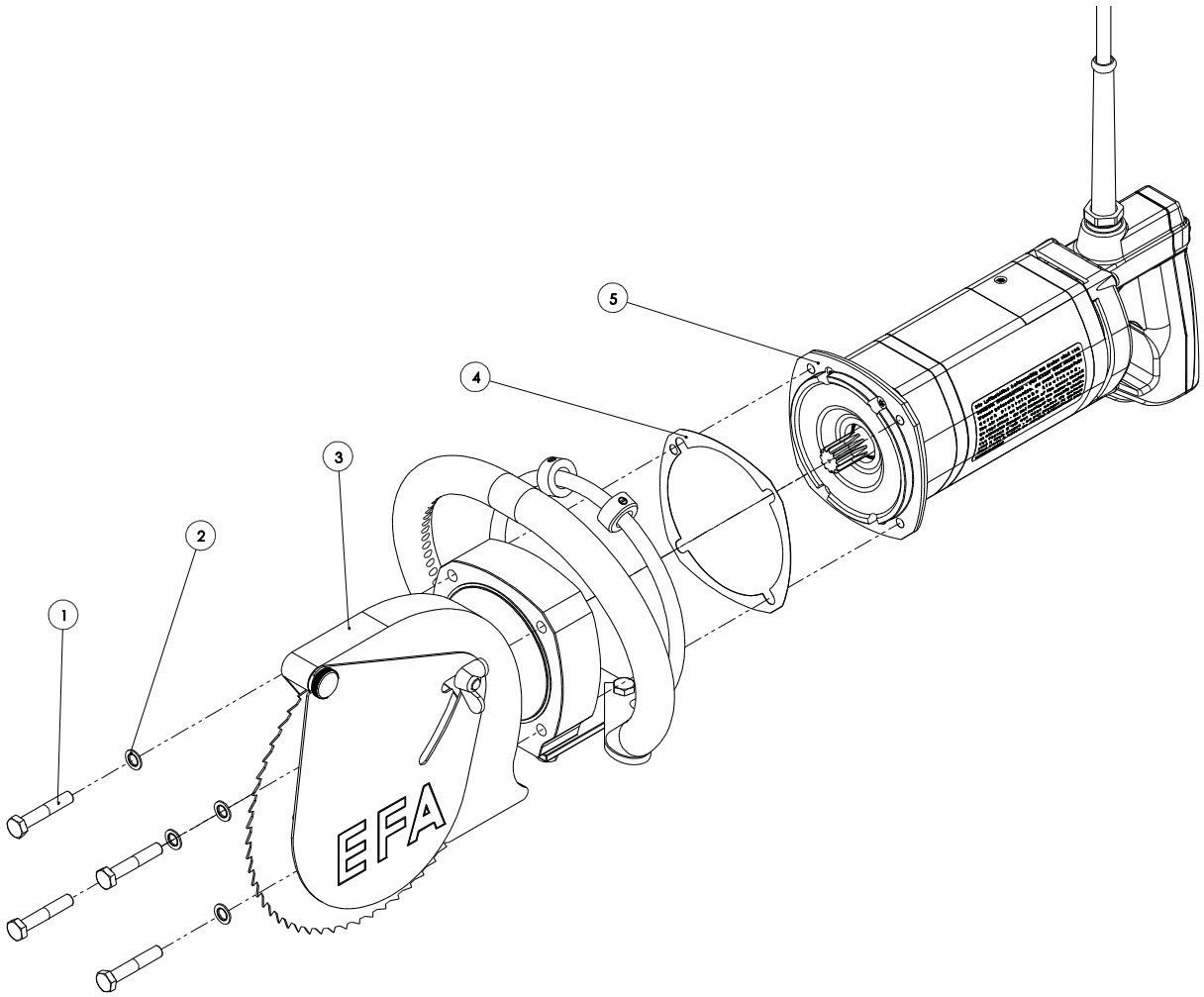

Getriebekopf kpl. 008010017

Pos-Nr.	Artikelnummer	Artikelbezeichnung	Anzahl
1	1304616	Sechskantmutter	2
2	1305414	Passfeder	1
3	1305455	Passfeder	1
4	1305456	Passfeder	2
5	1305561	Zylinderstift ISO 2338-3 M6 x 18	1
6	1306413	Zylinderstift	3
7	1310924	Federring	1
8	1312412	Sicherungsring	2
9	1312644	O-Ring	1
10	1315218	Passscheibe	1
11	1315805	Tellerfeder	1
12	1316603	Sicherungsring	3
13	1317002	Federring	2
14	1317003	Federring	4
15	1325906	Sechskantschraube	4
16	1325908	Sechskantschraube	2
17	1326004	Zylinderschraube mit Innensechskant	3
18	1326103	Zylinderschraube	1
19	1326405	Senkschraube	3
20	1326509	Senkschraube	4
21	1340109	Rillenkugellager	1
22	1340247	Rillenkugellager	1
23	1340512	Schrägkugellager	1
24	1342510	Kugel	8
25	1342712	Nadellager	3
26	1343106	Axiallagerscheibe	6
27	1343703	Nadellager	1
28	1362673	Druckfeder	8
29	2000203	Flügelmutter	1
30	3001079	Spannmutter	1
31	3003860	Schraube	1
32	3005489	Werkzeugspindel	1
33	3005490	Beilagscheibe	3
34	3005495	Dichtscheibe	1
35	3005496	Unterlage	1
36	3005504	Tiefenanschlag	1
37	3006614	Sägeblatt	1
38	3006698	Zahnrad	3
39	3006699	Hohlrad	1
40	3006801	Spannplatte	1
41	3006806	Platte	1
42	3009159	Ring	1
43	3009160	Reibscheibe	1
44	3009638	Scheibe	1
45	3009639	Scheibe	1
46	3009796	Spannschraube	1
47	7005494	Deckel vst.	1
47.1	3005493	Deckel	1

47.2	1344231	Dichtung	1
48	7006782	Planetenradträger	1
49	7006794	Getriebegehäuse vst.	1
49.1	3006794	Getriebegehäuse	1
49.2	1305801	Schmiernippel	1
50	7006795	Zwischenstück vst.	1
50.1	3006795	Zwischenstück	1
50.2	1305801	Schmiernippel	1
51	7006799	Kegelradpaar vst.	1
51.1	3006799	Kegelradspindel	1
51.2	3005491	Abtriebskegelrad	1
52	7008806	Schutzhaube	1
53	7008807	Handgriff	1

Ersatzteilliste Zerlegesäge EFA SK 23/18 (110890306)

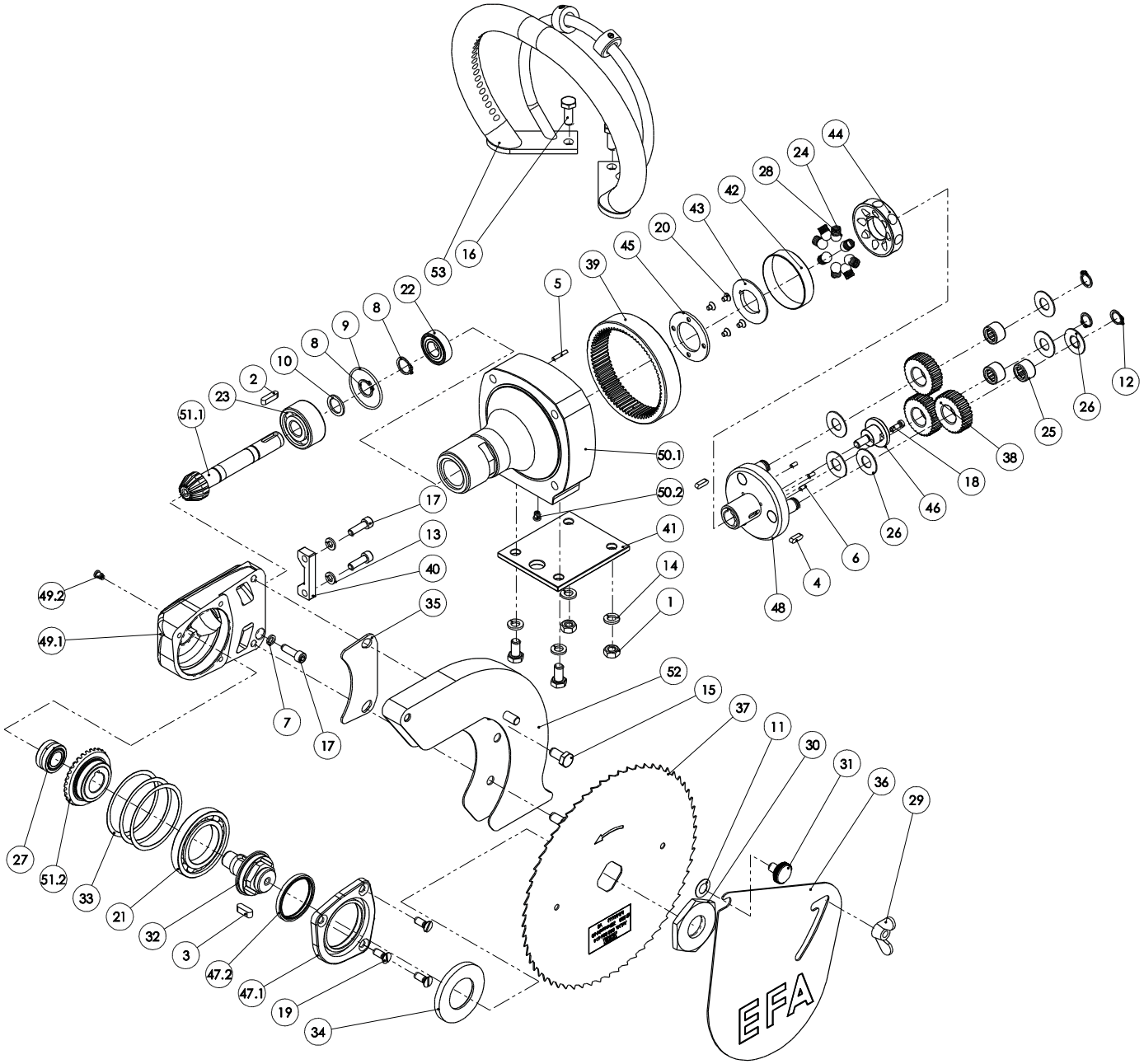

Handmotor kpl. 008010012

Pos-Nr.	Artikelnummer	Artikelbezeichnung	Anzahl
1	1607920	Linsenblechschraube	2
2	3006961	Spiralkabel mit Stecker	1
3	3008856	Kohlehalterdeckel	2
4	1606711	Druckschraube	1
5	1317734	Rundschnurring	2
6	1606712	Scheibe	1
7	1607911	Kohlebürste	2
8	1606339	Kabelschutz	1
9	1607910	Kohlehalter vst.	2
10	1606713	Dichtring	1
11	1607958	Linsenschraube mit Torx	2
12	1607957	Ankerkappe	1
13	1607919	Motorgehäuse	1
14	3008829	Zwischenflansch	1
15	3009746	Soft-Start-Elektronik	1
16	3009071	Handgriff	1
17	1606338	Kabelschelle	1
18	1327512	Linsenschraube mit Kreuz	2
19	1327507	Linsenschraube mit Torx	4
20	1607924	Kondensator	1
21	7001867	Abdeckkappe vst.	1
22	1601203	Geräteschalter	1
23	1327502	Linsenschraube mit Kreuz	1
24	1606721	Dichtung	1
25	1606720	Handgriffdeckel	1
26	1318210	Scheibe	3
27	1327511	Linsenschraube mit Torx	3
28	1327508	Linsenschraube mit Torx	4
29	1606701	Hülse	2
30	3010016	Ritzel	1
31	3008831	Lagerschild	1
32	3009319	Scheibe	1
33	1607915	Rillenkugellager	1
34	3008830	Zwischenflansch	1
35	1607938	Anker	1
36	1345301	Rillenkugellager	1
37	1607940	Feldpaket	1

Ersatzteilliste Zerlegesäge EFA SK 23/18 (110890306)

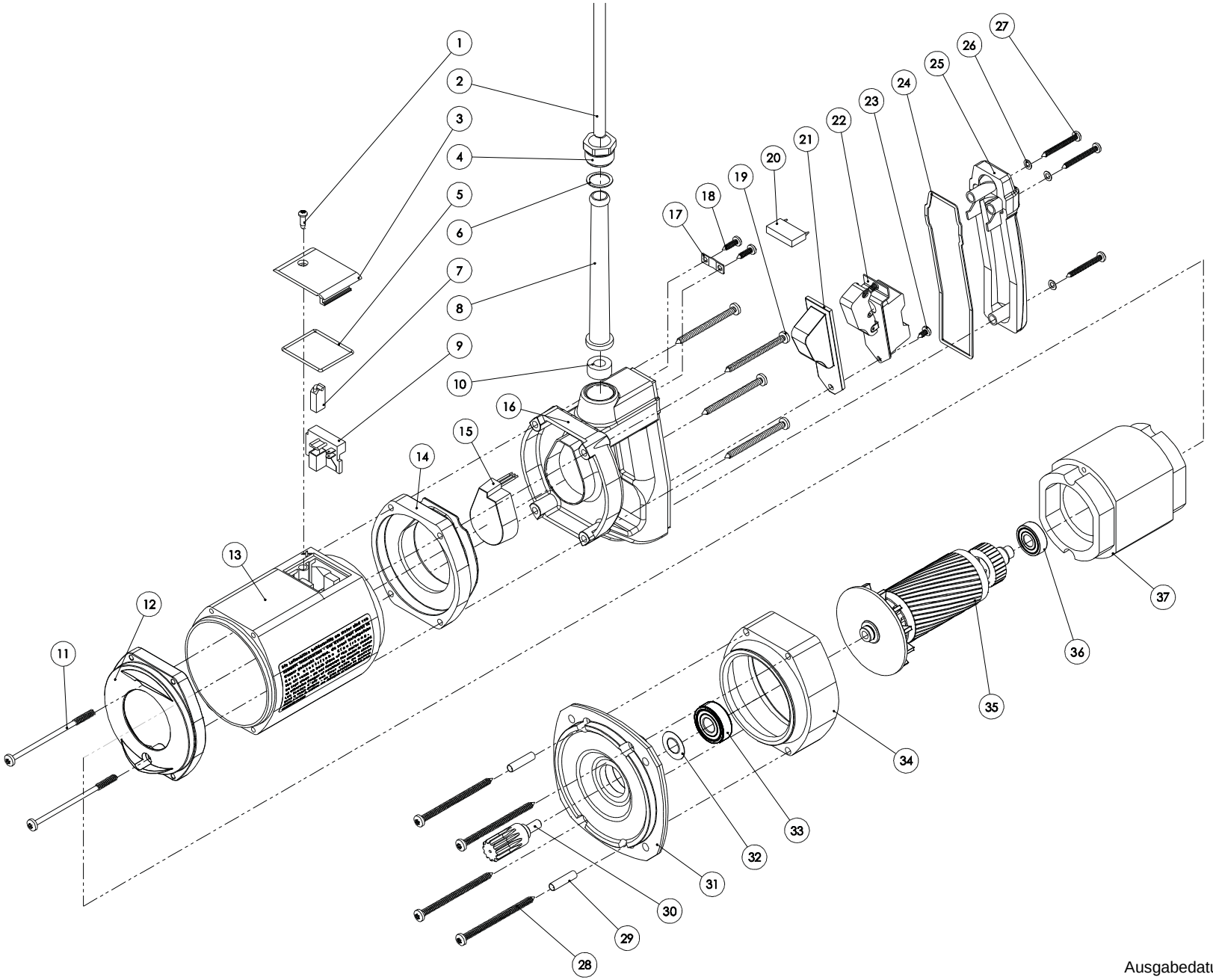
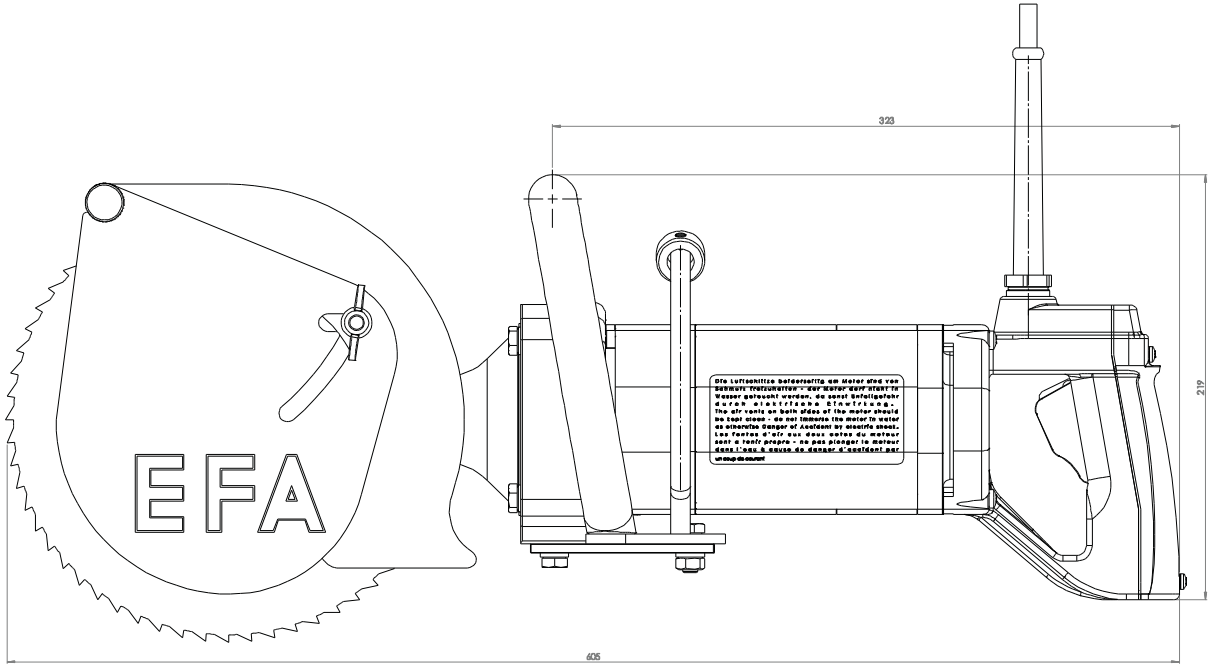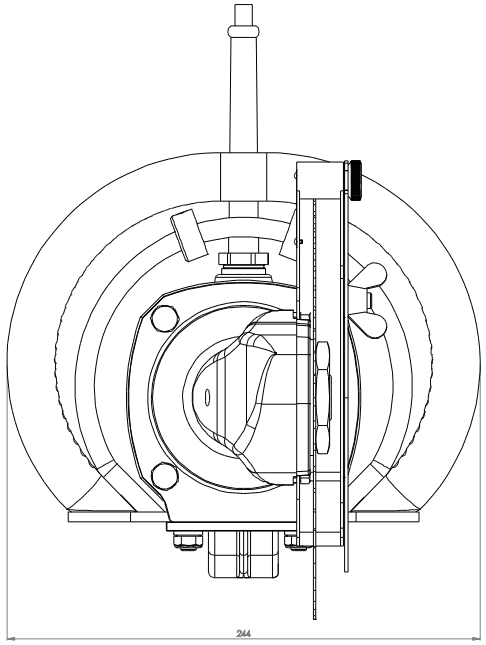
Maßblatt