EFA 85

Hersteller : Schmid & Wezel GmbH

Anlagenbezeichnung: Kreissäge
Betriebsspannung : 208V 60Hz
Zeichnungsnummer : 110886334

Inhaltsverzeichnis

1 : Deckblatt

2 : Schaltplan

Bearbeitet am: 19.08.2022 Bearbeitet von: R. Weiß

				Datum	19.08.2022	Schmid & Wezel GmbH Maschinenfabrik	EFA Meat Processing Power	Maybachstr. 2 D-75433 Maulbronn	Projekt: EFA 85 208V 60Hz	= EFA 85	
				Bearb.	R. Weiß					+	
				Gepr.					Projekt Nr. : 00010182		Blatt 1
Zustand	Änderung	Datum	Name	Norm	DIN EN 60204-1	Urspr.	Ers. f.	Ers. d.	Zeichnung: 110886334 S EFA 85		von 2 Bl.

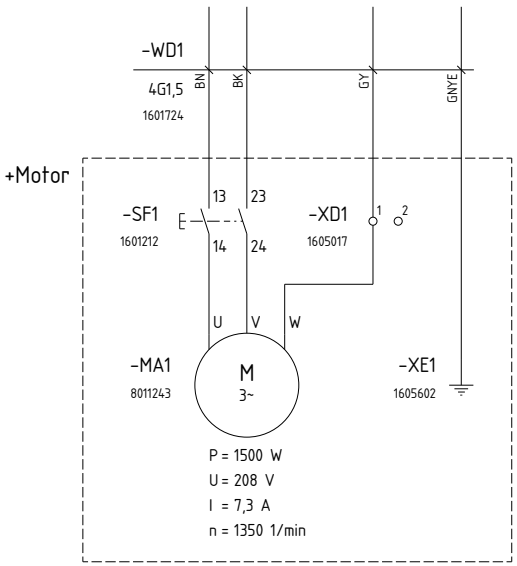

				Datum	19.08.2022	Schmid & Wezel GmbH Maschinenfabrik	EFA Meat Processing Power	Maybachstr. 2 D-75433 Maulbronn	Projekt: EFA 85 208V 60Hz	= EFA 85
				Bearb.	R. Weiß					+
				Gepr.					Projekt Nr. : 00010182	Blatt 2
Zustand	Änderung	Datum	Name	Norm	DIN EN 60204-1	Urspr. / Ers. f.	Ers. d.		Zeichnung: 110886334 S EFA 85	von 2 Bl.