Ein Geschäftsbereich von Schmid & Wezel

Ersatzteilliste

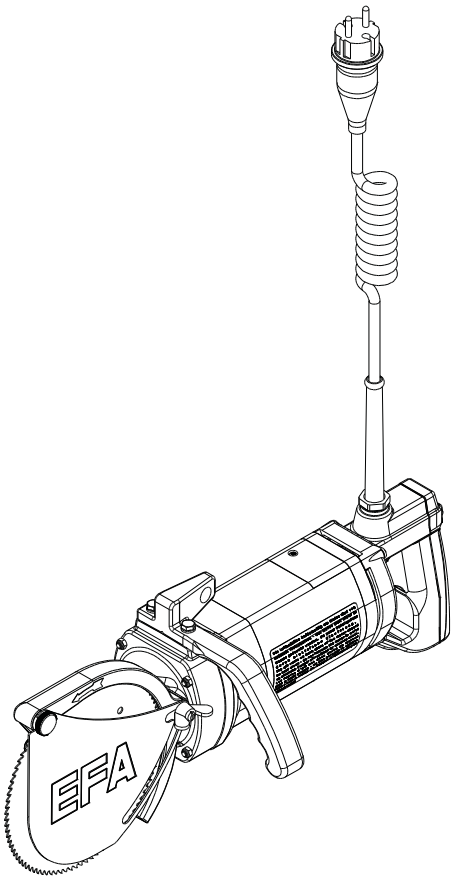

EFA SK 18 WB
110885340

Schmid und Wezel GmbH
Maschinenfabrik
Maybachstraße 2
D-75433 Maulbronn
Tel +49-(0)7043-102-0
Fax +49-(0)7043-102-78
E-Mail: efa-verkauf@efa-germany.de
www.efa-germany.com

Zerlegesäge EFA SK 18 WB 110885340

Pos-Nr.	Artikelnummer	Artikelbezeichnung	Anzahl
1	1304501	Sechskantmutter	4
2	8008670	Getriebekopf kpl.	1
3	1317002	Federring	2
4	1325912	Sechskantschraube	2
5	3003851	Handgriff	1
6	8008841	Handmotor kpl.	1
Zubehör, im Lieferumfang enthalten			
	1365818	Einmaulschlüssel	1
	2000071	Haltestift	1

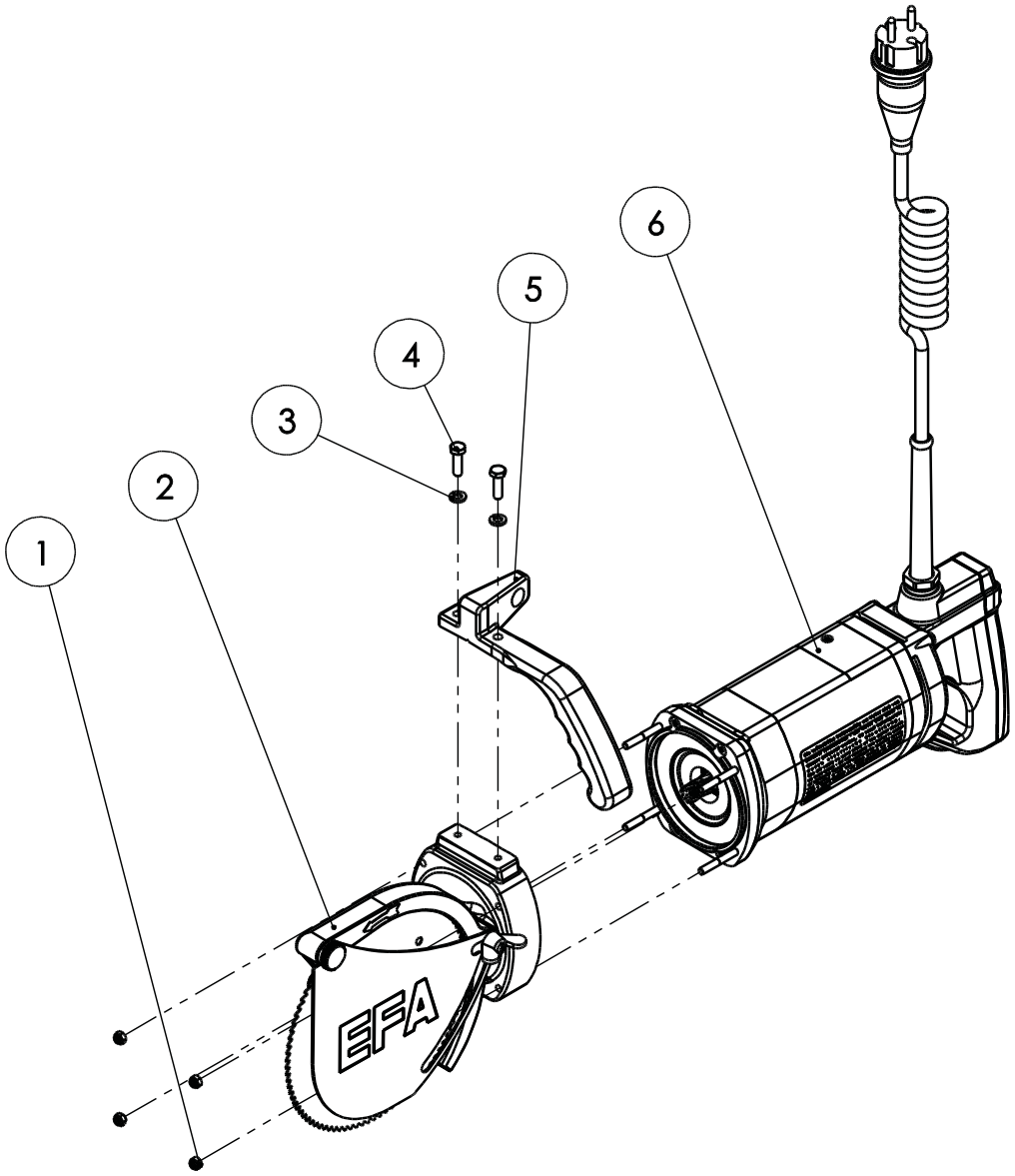

Getriebekopf kpl. 008008670

Pos-Nr.	Artikelnummer	Artikelbezeichnung	Anzahl
1	1305410	Passfeder	1
2	1312405	Sicherungsring	2
3	1315212	Passscheibe	3
4	1317001	Federring	3
5	1317733	O-Ring	4
6	1324907	Ripp-Schraube	3
7	1326005	Zylinderschraube	3
8	1340106	Rillenkugellager	1
9	1341204	Nadellager	1
10	1341807	Nadelkäfig	2
11	1343107	Axiallagerscheibe	4
12	2000203	Flügelmutter	1
13	3000875	Mutter	1
14	3003848	Tiefenanschlag	1
15	3003853	Abtriebsspindel	1
16	3003856	Dichtscheibe	1
17	3005185	Sägeblatt	1
18	3008674	Hohlrad	1
19	7003884	Lagerdeckel vst.	1
19.1	3003852	Lagerdeckel	1
19.2	1344340	Dichtring	1
19.3	1312718	O-Ring	1
20	7008665	Getriebegehäuse vst.	1
20.1	3008665	Getriebegehäuse	1
20.2	3003860	Schraube	1
20.3	1315805	Tellerfeder	1
20.4	1305801	Schmiernippel	2
20.5	1326203	Gewindebolzen	1
21	7008671	Antriebsspindel vst	1
21.1	1340235	Rillenkugellager	1
21.2	7007145	Kegelradpaar	1
21.2.1	3007146	Antriebsspindel	1
21.2.2	3007147	Abtriebsrad	1
21.3	1312409	Sicherungsring	1
21.4	3007144	Distanzhülse	1
21.5	1305456	Passfeder	2
21.6	1342957	Rillenkugellager	1
21.7	7008672	Planetenradträger	1
21.7.1	3008673	Planetenradgetriebe	1
21.7.2	3008676	Bolzen	2
21.8	3007143	Scheibe	1
22	7009836	Zahnrad vst.	2

Ersatzteilliste Zerlegesäge EFA SK 18 WB (110885340)

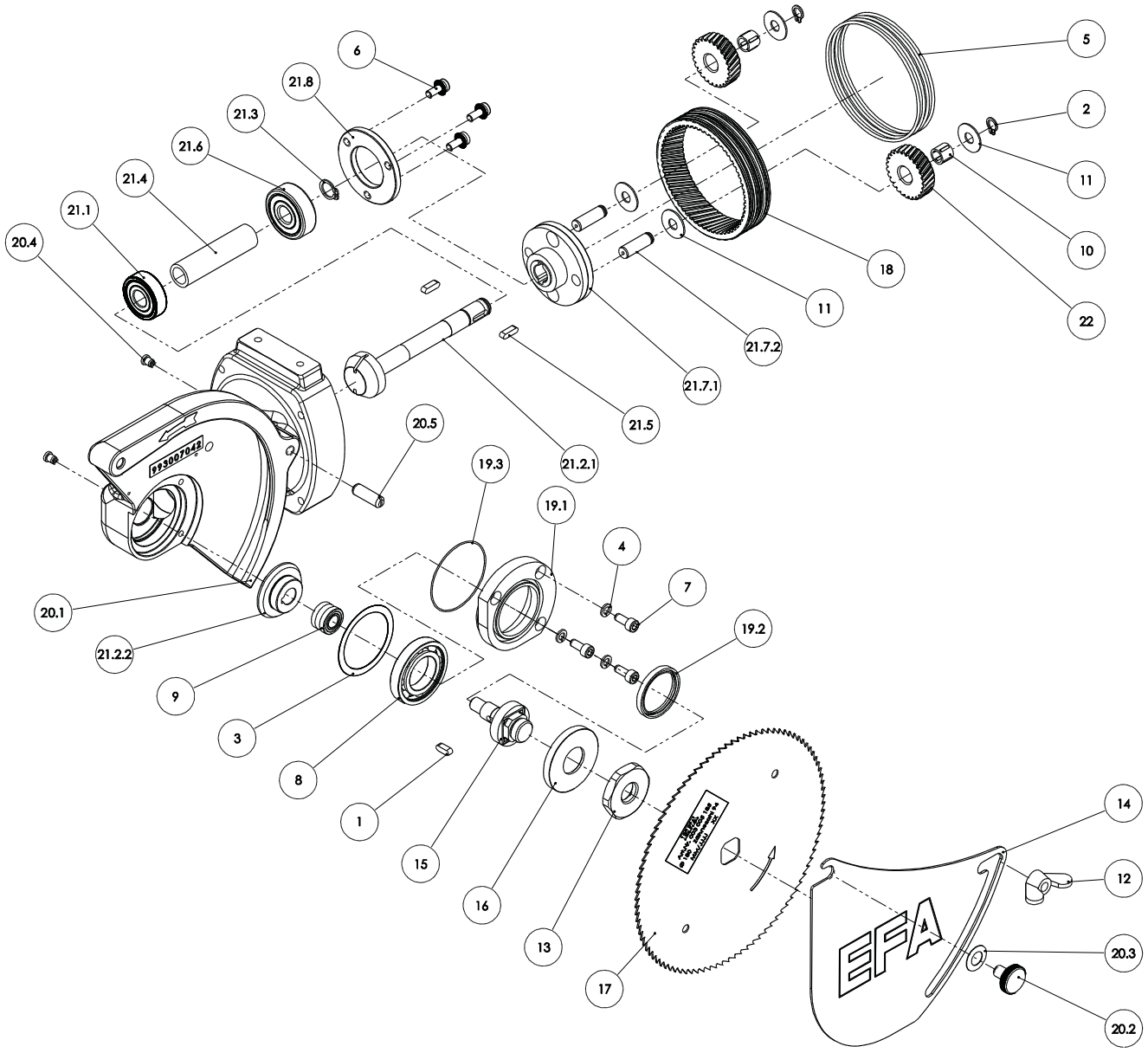

Handmotor kpl. 008008841

Pos-Nr.	Artikelnummer	Artikelbezeichnung	Anzahl
1	3006961	Spiralkabel	1
2	1606711	Druckschraube	1
3	1607920	Linsenblechschraube	2
4	1606712	Scheibe	1
5	3008856	Kohlehalterdeckel	2
6	1606339	Kabelschutz	1
7	1317734	Rundschnurring	2
8	1606713	Dichtung	1
9	1607911	Kohlebürste	2
10	1607955	Kohlehalter vst.	2
11	1607916	Luftleitscheibe	1
12	1607917	Linsenkopfschraube	2
13	1607919	Motorgehäuse	1
14	3008829	Zwischenflansch	1
15	3009004	Bremselektronik	1
16	3009071	Handgriff	1
17	1606338	Kabelschelle	1
18	1327512	Linsenschraube mit Kreuz	2
19	1607924	Kondensator	1
20	1607925	Litze	1
21	1605010	Klemme	1
22	3008478	Sicherungseinheit	1
23	1606721	Dichtung	1
24	1327511	Linsenschraube mit Torx	3
25	1606720	Handgriffdeckel	1
26	1327503	Linsenschraube mit Kreuz	1
27	1318210	Scheibe	4
28	1605007	Klemmleiste	1
29	1326104	Zylinderschraube	1
30	7001867	Abdeckkappe vst.	1
31	1601203	Geräteschalter	1
32	3008476	Halter	1
33	1327507	Linsenschraube mit Torx	8
34	3008836	Ritzel	1
35	1606701	Hülse	2
36	7008668	Lagerschild vst.	1
37	3009319	Scheibe	1
38	1607915	Rillenkugellager	1
39	3008830	Zwischenflansch	1
40	1607912	Anker	1
41	1345301	Rillenkugellager	1
42	1607921	Feldpaket	1

Ersatzteilliste Zerlegesäge EFA SK 18 WB (110885340)

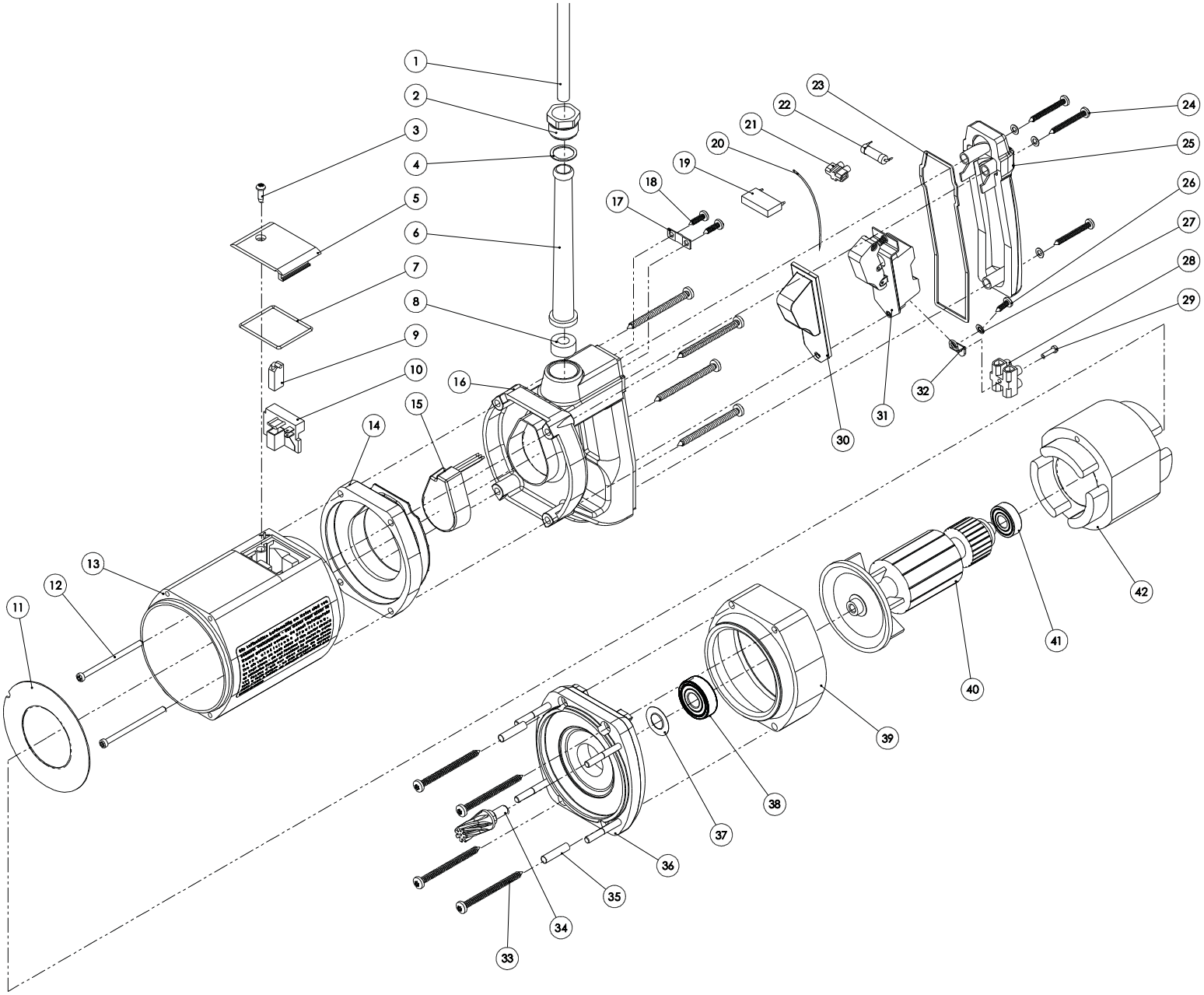
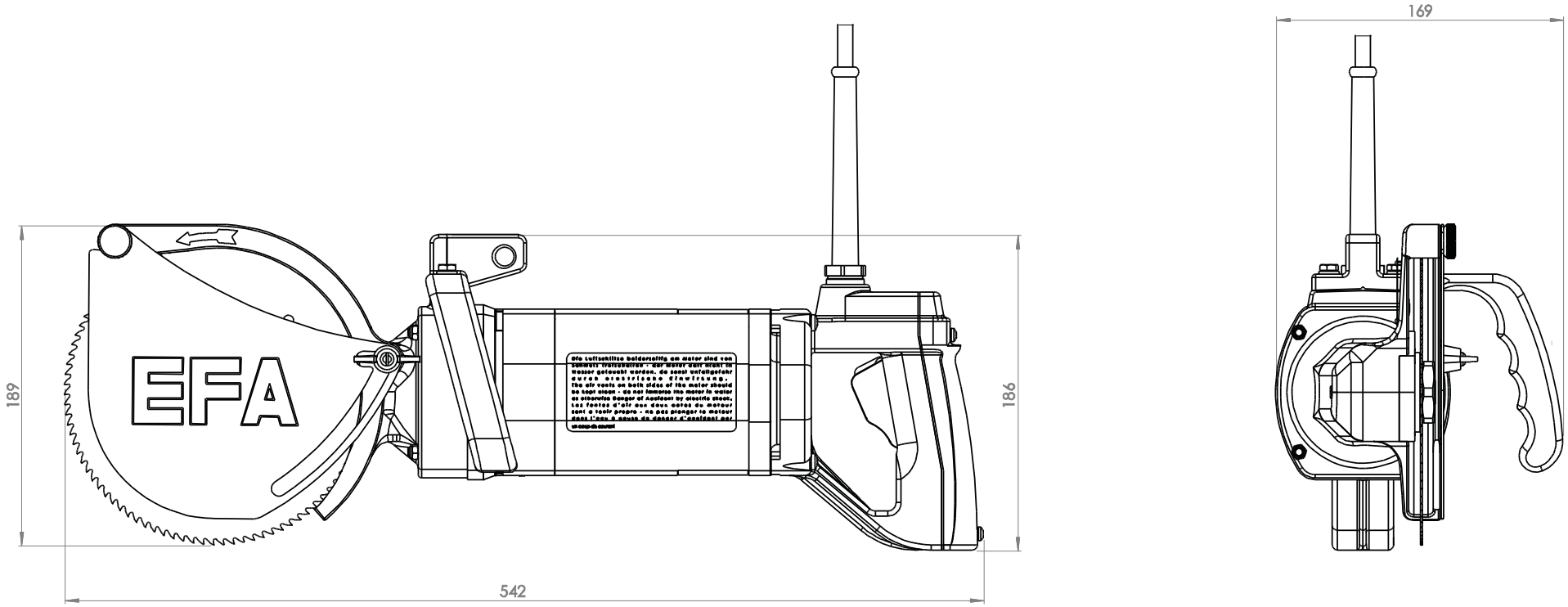
Maßskizze