EFA SK 18 WB

Hersteller : Schmid & Wezel GmbH

Anlagenbezeichnung: Kreissäge
Betriebsspannung : 42V 50Hz
Zeichnungsnummer : 110885330

Inhaltsverzeichnis

1 : Deckblatt

2 : Schaltplan

Bearbeitet am: 09.08.2022 Bearbeitet von: R. Weiß

				Datum	30.09.2019	Schmid & Wezel GmbH Maschinenfabrik	EFA Meat Processing Power	Maybachstr. 2 D-75433 Maulbronn	Projekt: EFA SK 18 WB 42V 50Hz	= EFA SK 18 WB	
				Bearb.	R. Weiß					+	
				Gepr.					Projekt Nr. : 00010058		Blatt 1
Zustand	Änderung	Datum	Name	Norm	DIN EN 60204-1	Urspr.	Ers. f.	Ers. d.	Zeichnung: 110885330 S EFA SK 18 WB		von 2 Bl.

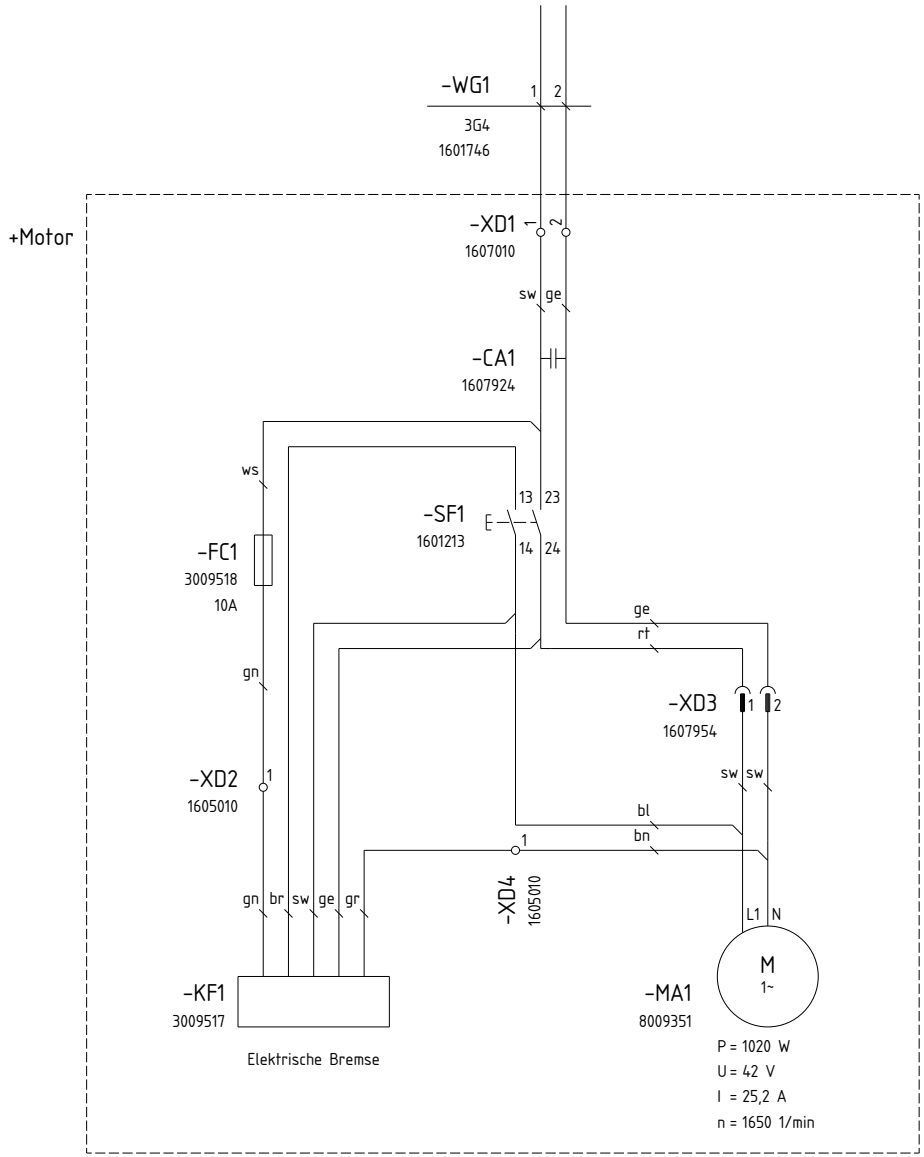

				Datum	30.09.2019	Schmid & Wezel GmbH Maschinenfabrik	EFA Meat Processing Power	Maybachstr. 2 D-75433 Maulbronn	Projekt: EFA SK 18 WB 42V 50Hz	= EFA SK 18 WB +
				Bearb.	R. Weiß					
				Gepr.					Projekt Nr. : 00010058	Blatt 2
Zustand	Änderung	Datum	Name	Norm	DIN EN 60204-1	Urspr.	Ers. f.	Ers. d.	Zeichnung: 110885330 S EFA SK 18 WB	von 2 Bl.

Verdrahtungsplan

Lfd. Nr.	von	nach	Ader	Querschnitt in mm²	Bl./Pf.
1	= Anlage-F1003009518:?	= Anlage-SK 18 WB1108853			1.3
2	= Anlage-F1003009518:?	= Anlage-S1001601213:23			1.3
3	= Anlage-X0Anschlussstec	= Anlage-X1001607010:1			1.5
4	= Anlage-X0Anschlussstec	= Anlage-X1001607010:2			1.5
5	= Anlage-X1001607010:1	= Anlage-S1001601213:23			1.5
6	= Anlage-X1001607010:2	= Anlage-X3001607954Kohl			1.5
7	= Anlage-X3001607954Kohl	= Anlage-S1001601213:24			1.5

Projekt: SK 18 WB 42V 50Hz

Projekt Nr. 00010058

Zeichnung: wira0001.zng

Blatt 1 von 1 Bl.

Datum 09.08.2022

Bearb.

Gepr.

Norm

Name

Datum

Änderung

Zustand

Ers. d.

Ers. f.

Urspr.