Ein Geschäftsbereich von Schmid & Wezel

Ersatzteilliste

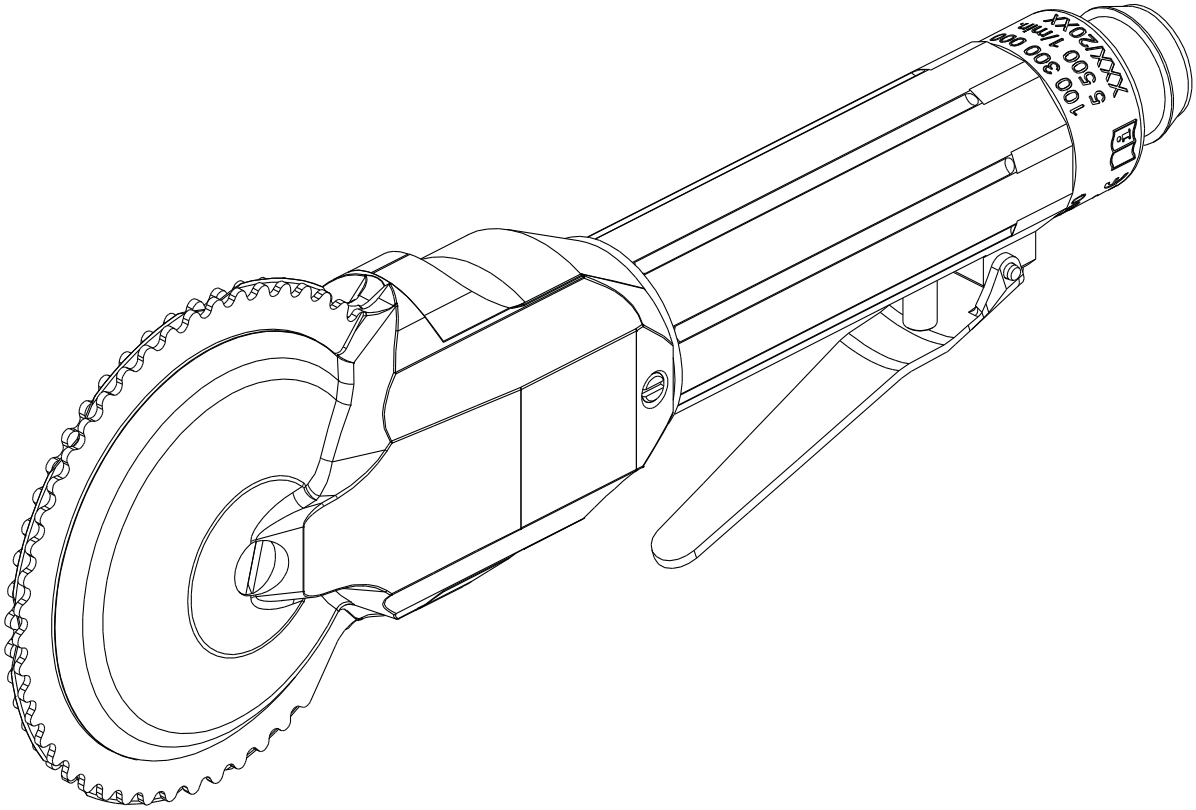

Druckluft Enhäuter EFA 2000
100 300 001

Schmid und Wezel GmbH
Maschinenfabrik
Maybachstraße 2
D-75433 Maulbronn
Tel +49-(0)7043-102-0
Fax +49-(0)7043-102-78
E-Mail: efa-verkauf@efa-germany.de
www.efa-germany.com

Ausgabedatum 02.11.2020

Druckluft Enhäuter EFA 2000 (100 300 001)

Pos-Nr.	Artikelnummer	Artikelbezeichnung	Anzahl
1	7008790	Gehäuse kpl.	1
2	7008313	Motor vst.	1
2.1	3003537	Stator	1
2.2	3008315	Rotorspindel	1
2.3	3006839	Vorderplatte	1
2.4	3006838	Distanzbüchse	1
2.5	1340225	Rillenkugellager	1
2.6	7008043	Kegelradpaar vst.	1
2.7	7008314	Hinterplatte vst.	1
2.8	1314105	Tellerfeder	2
2.9	1340092	Rillenkugellager	1
2.10	3005590	Rotorschieber	5
3	1340639	Rillenkugellager	2
4	3008906	Welle	1
5	3008903	Riemenscheibe	1
6	3008908	Buchse	1
7	1314109	Tellerfeder geschlitzt	2
8	1350505	Zahnriemen	1
9	7009761	Messerdeckel kpl.	1
9.1	887009761	Messerdeckel vst	1
9.2	2000301	Anlaufscheibe	1
9.3	1326410	Senkschraube mit Schlitz	3
9.4	1305801	Schmiernippel	1
10	7009762	Lagerdeckel kpl.	1
10.1	887009762	Messerdeckel vst	1
10.2	2000294	Anlaufscheibe	1
10.3	1326410	Senkschraube mit Schlitz	3
10.4	1307205	Zylinderstift	1
11	3009763	Bolzen	1
12	3008905	Anlaufscheibe	2
13	1342708	Nadelhülse	1
14	7008961	Aufnahme vst.	1
15	2000293	Paßscheibe	1
16	1317907	Sicherungsring	1
17	1326509	Senkschraube	5
18	3008909	Messer	1
19	1326411	Senkschraube	1

20	1306425	Zylinderstift_ISO_8734	1
21	1317701	O-Ring	1
22	3009723	Bolzen	1
23	3008316	Luftleitring	1
24	7008552	Ventilgehäuse vst	1
25	1317707	O-Ring	1
26	3008560	Stopfen	1
27	3001445	Kegelfeder	1
28	3008907	Ventilbolzen	1
29	1342502	Kugel	1
30	7008918	Dämpfung vst.	1
30.1	3008917	Dämpfungsnippel	1
30.2	3008562	Hülse	2
30.3	3008561	Dämpfung	4
31	3008657	Ventilhebel	1
32	1306418	Zylinderstift	1
33	2000314	Senkschraube	1

Ersatzteilliste Druckluft Enhäuter EFA 2000 (100 300 001)

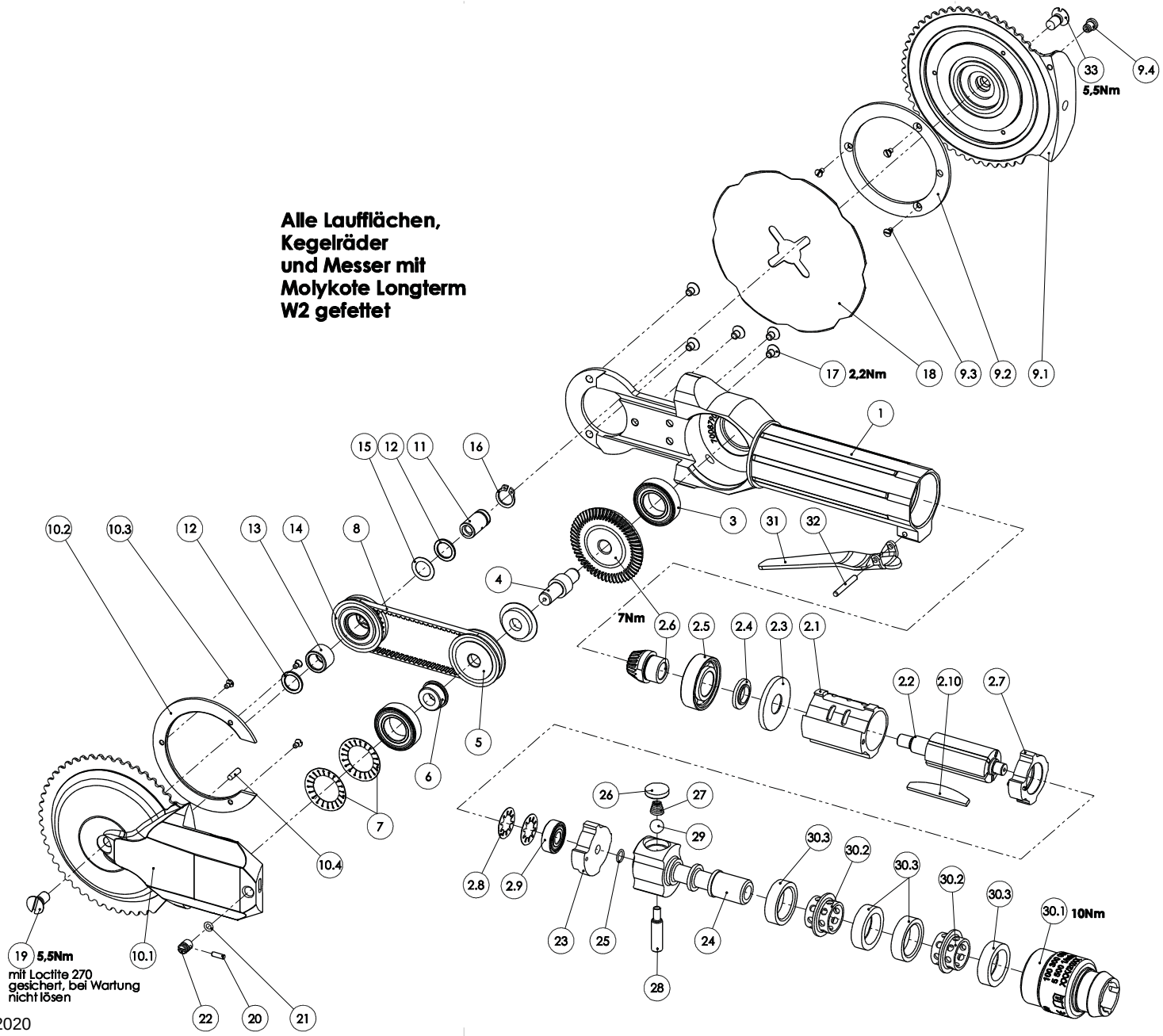

Ausgabedatum 02.11.2020

Ersatzteilliste Druckluft Enhäuter EFA 2000 (100 300 001)

Maßskizze

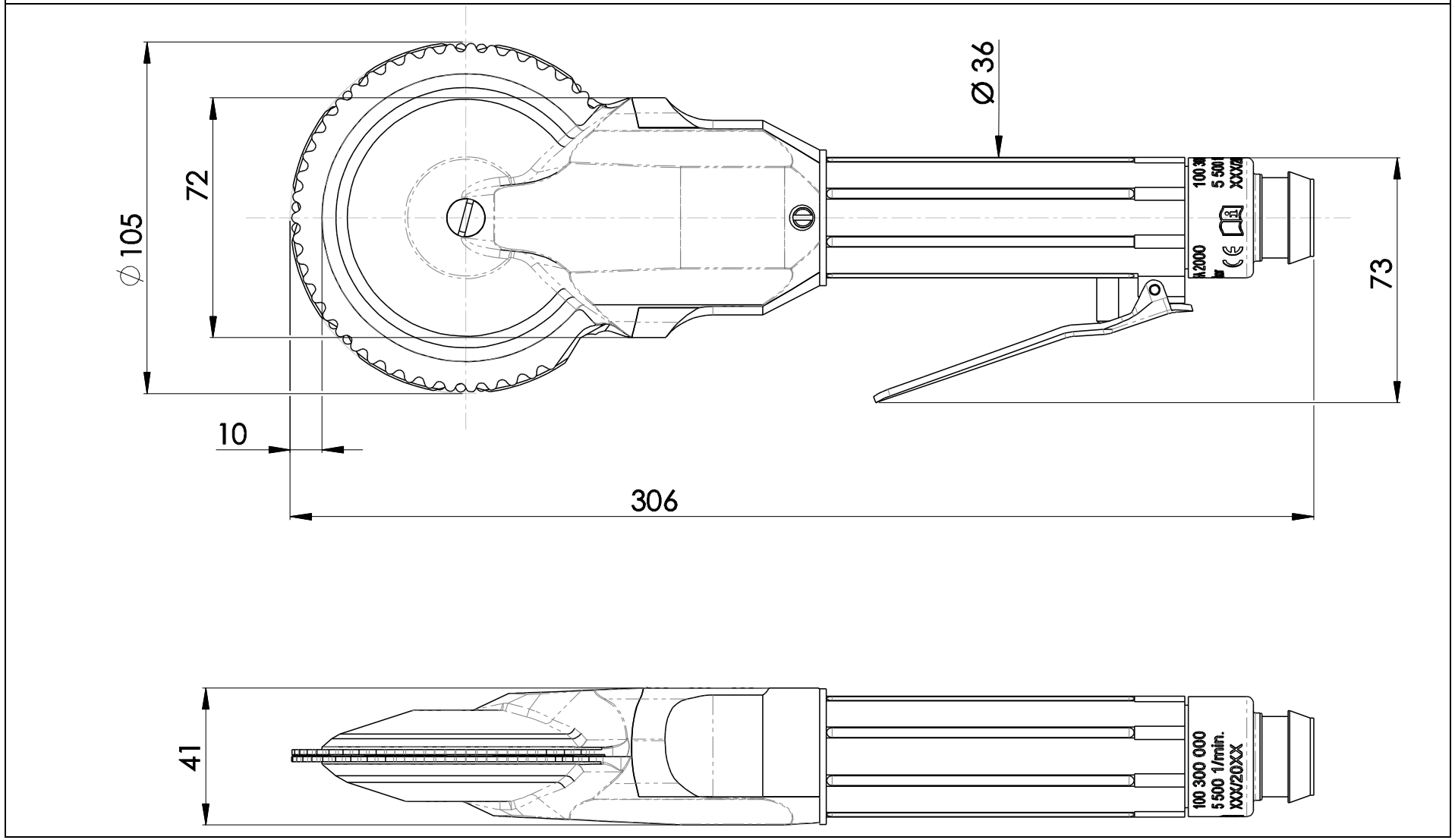

Ausgabedatum 02.11.2020