Ein Geschäftsbereich von Schmid & Wezel

Ersatzteilliste

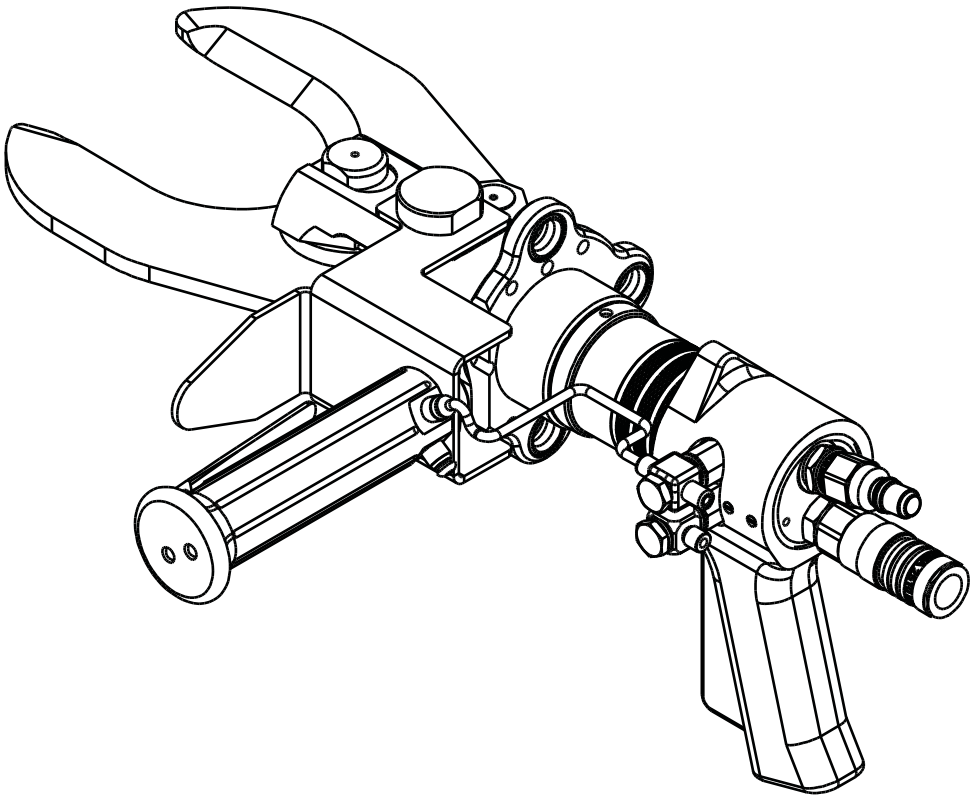

Zerlegezange Z090
008010581

Schmid und Wezel GmbH
Maschinenfabrik
Maybachstraße 2
D-75433 Maulbronn
Tel +49-(0)7043-102-0
Fax +49-(0)7043-102-78
E-Mail: efa-verkauf@efa-germany.de
www.efa-germany.com

Ausgabedatum 06.08.2020

Zerlegezange Z090 (008010581)

Pos-Nr.	Artikelnummer	Artikelbezeichnung	Anzahl
1	007 010 583	Gehäuse vst.	1
2	007 011 418	Kolbenstange vst	1
3	007 010 260	Gabel vst.	2
4	003 009 571	Bolzen	1
4a	001 317 912	Sicherungsring	3
5	007 010 596	Zangenkörper vst.	1
6	001 368 643	Verschlussstopfen	2
7	007 009 564	Führung vst.	1
8	003 009 563	Gewindering	1
9	001 607 121	Ring	1
10	001 312 695	O-Ring	1
11	007 011 419	Kolben vst. (mit 12-14)	1
12	001 607 122	Kolbenführungsring	1
13	001 312 694	O-Ring	1
14	001 607 120	Kolbendichtungsring	1
15	007 010 708	Messer vst.	2
16	003 009 570	Bolzen	2
17	0030 09 572	Spannteil	1 Paar / 1 Pair
18	003 009 569	Gewindebolzen	1
19	001 304 505	Sechskantmutter	1
20	003 010 595	Schutzblech Halter	1
21	001 314 344	Dichtring	1
22	001 370 910	Reduzierung	1
23	001 607 178	Ventil vst.	1
24	001 610 668	Schwenkverschluss	1
25	001 610 641	Schwenkverschluss	1
26	001 312 302	Sicherungsring	1
27	007 008 999	Ventilhebel	1
28	001 306 418	Zylinderstift	1
29	008 010 140	Schaltergriff vst.	1
29a	001 610 601	Steckverbinder	2
29b	007010140	Schaltergriff	1
29c	001 607 178	Ventil	1
29d	001 312 302	Sicherungsring	1
29e	001 306 418	Zylinderstift	1
29f	003 001 575	Ventilhebel	1
30	001 325 542	Mutter	2
31	001 610 669	Schlauch	2
32	001 314 306	Dichtring	1
33	001 367 105	Gewindenippel	2

Ersatzteilliste Zerlegezange Z090 (008010581)

34	001 314 308	Dichtring	1
35	001 367 106	Gewindenippel	2
36	001 314 308	Dichtring	4
37	001 607 158	Kupplungskörper	2
38	001 607 159	Stecknippel	2
39	001 326 306	Gewindestift	4
40	003 010 582	Griff	1
42	002 000 307	Gleitlagerbuchsen	4
43	002 000 309	Gleitlagerbuchsen	2

Ersatzteilliste Zerlegezange Z090 (008010581)

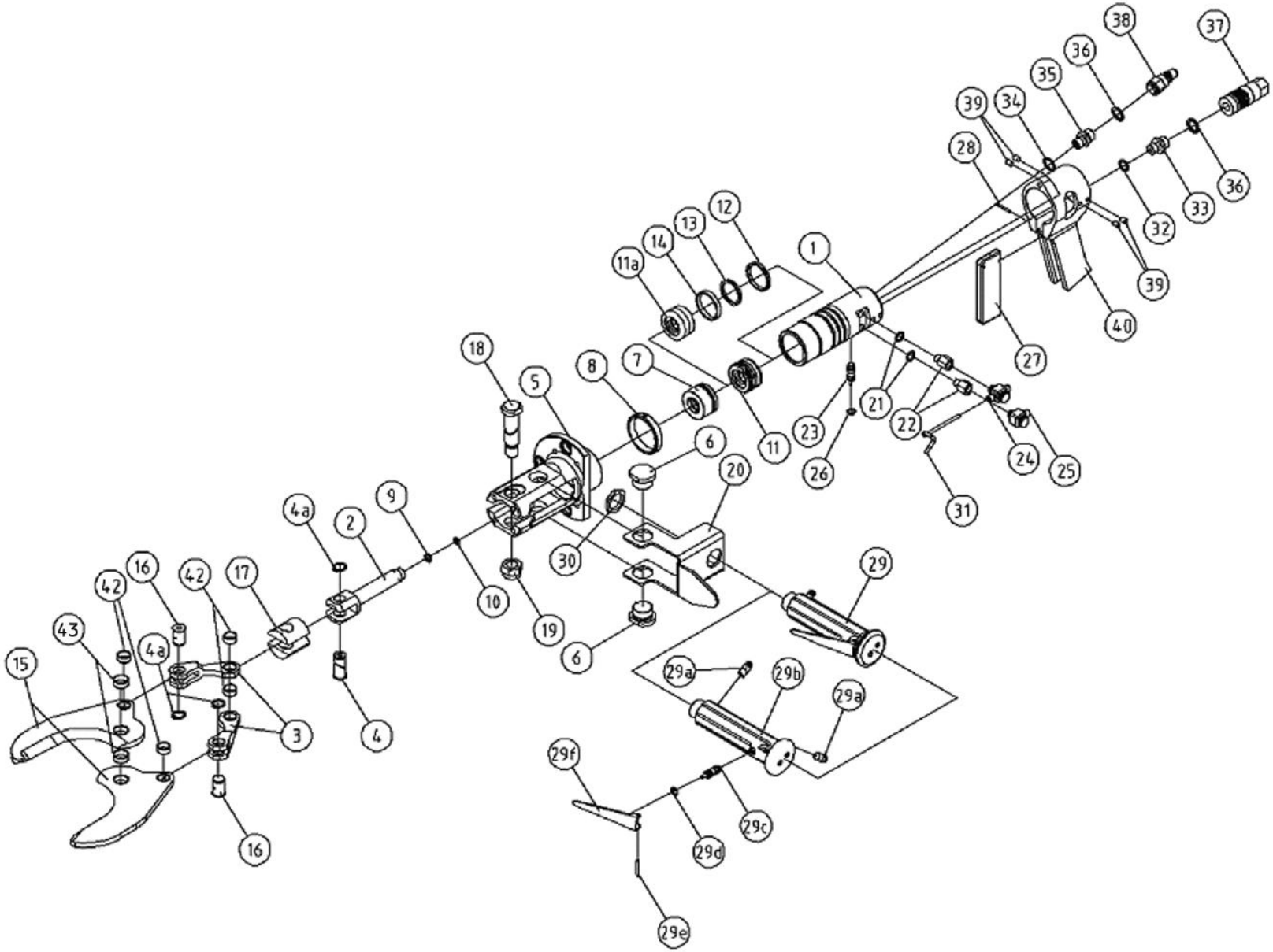

Ausgabedatum 06.08.2020

Ersatzteilliste Zerlegezange Z090 (008010581)
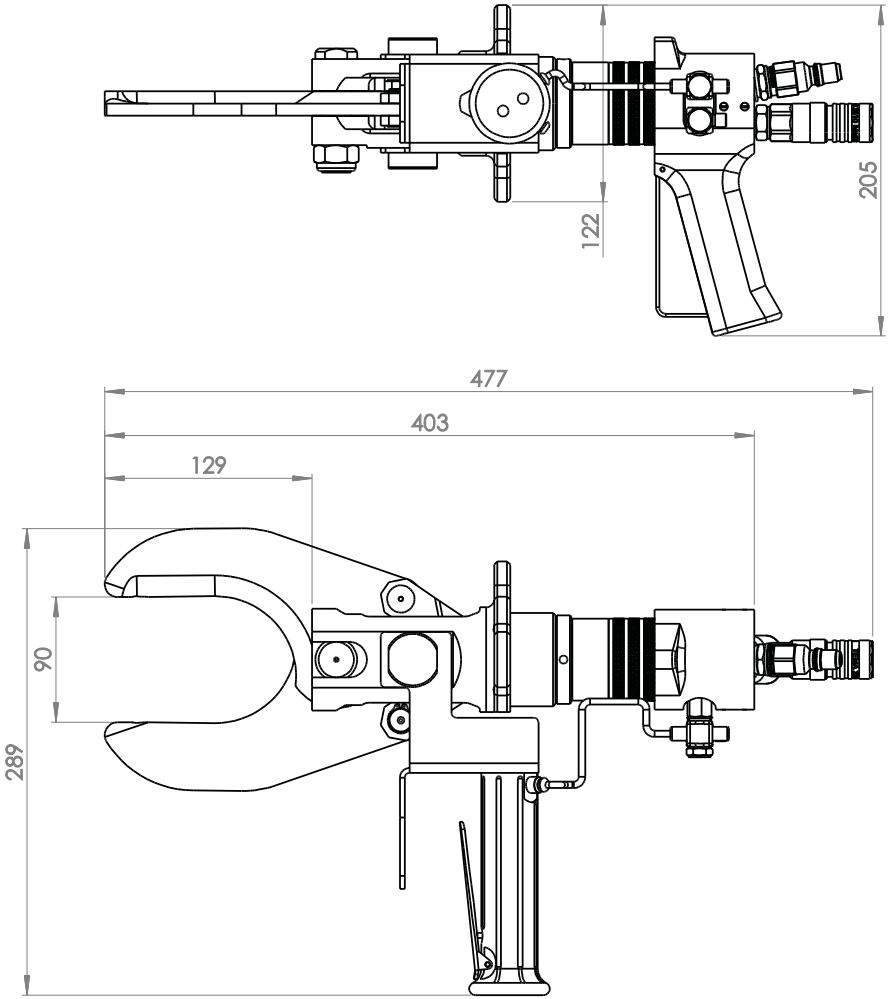
Maßskizze