Ein Geschäftsbereich von Schmid & Wezel

Ersatzteilliste

Abviertelzange EFA Z28

Schmid und Wezel GmbH
Maschinenfabrik
Maybachstraße 2
D-75433 Maulbronn
Tel +49-(0)7043-102-0
Fax +49-(0)7043-102-78
E-Mail: efa-verkauf@efa-germany.de
www.efa-germany.com

Ausgabedatum 17.10.2019

Abviertelzange Z28 (008 009 825)

Pos.Nr.	Stückzahl	Benennung	Artikelnummer
		Abviertelzange kpl.	008 009 825
1	2	Abdeckung	003 008 742
2	1	Gewindebolzen vst.	007 008 540
3	12	Sechskantschraube	001 325 921
4	3	Sechskantschraube	001 325 908
5	3	Federring	001 317 003
6	1	Halter	003 008 526
7	1	Typenschild	003 009 290
8	4	Halbrundkerbnagel	001 306 502
9	1	Flansch kpl.	008 005 277
10	2	Flex. Rilsanleitung	001 610 658
11	3	Kabelbinder	001 371 916
12	2	Senkschraube	001 326 515
13	1	Kupplung Stecker EFA	001 606 578
14	1	Dichtring	001 314 308
15	2	Senkschraube	001 326 508
16	2	Griff kpl.	008 005 278
17	1	Kupplungsmuffe	001 606 590
18	1	Ger. Zwischenstutzen	001 607 168
19	1	Reduzieranschluß	001 607 169
20	1	Halter kpl.	008 005 280
21	1	Schwenkverschraubung	001 607 170
22	4	Steckverbinder	001 610 601

Ersatzteilliste Abviertelzange Z28 (008 009 825)

23	1	Hydraulik Zylinder vst.	001 964 070
24	3	Spannhülse	001 307 009
25	1	Bolzen	003 008 541
26	1	EFA Gabel	003 009 991
27	4	Zylinderschraube mit Innensechskant	001 964 018
28	2	Abdeckung	003 008 741
29	1	Zangenkörper	003 009 989
30	1	Sechskantmutter	001 304 630
31	1	Scheibe mit Außennase	001 311 515
32	2	Bolzen	003 005 083
33	2	Gabel vst.	007 008 543
34	2	Messer vst.	007 008 542

Ersatzteilliste Abviertelzange Z28 (008 009 825)

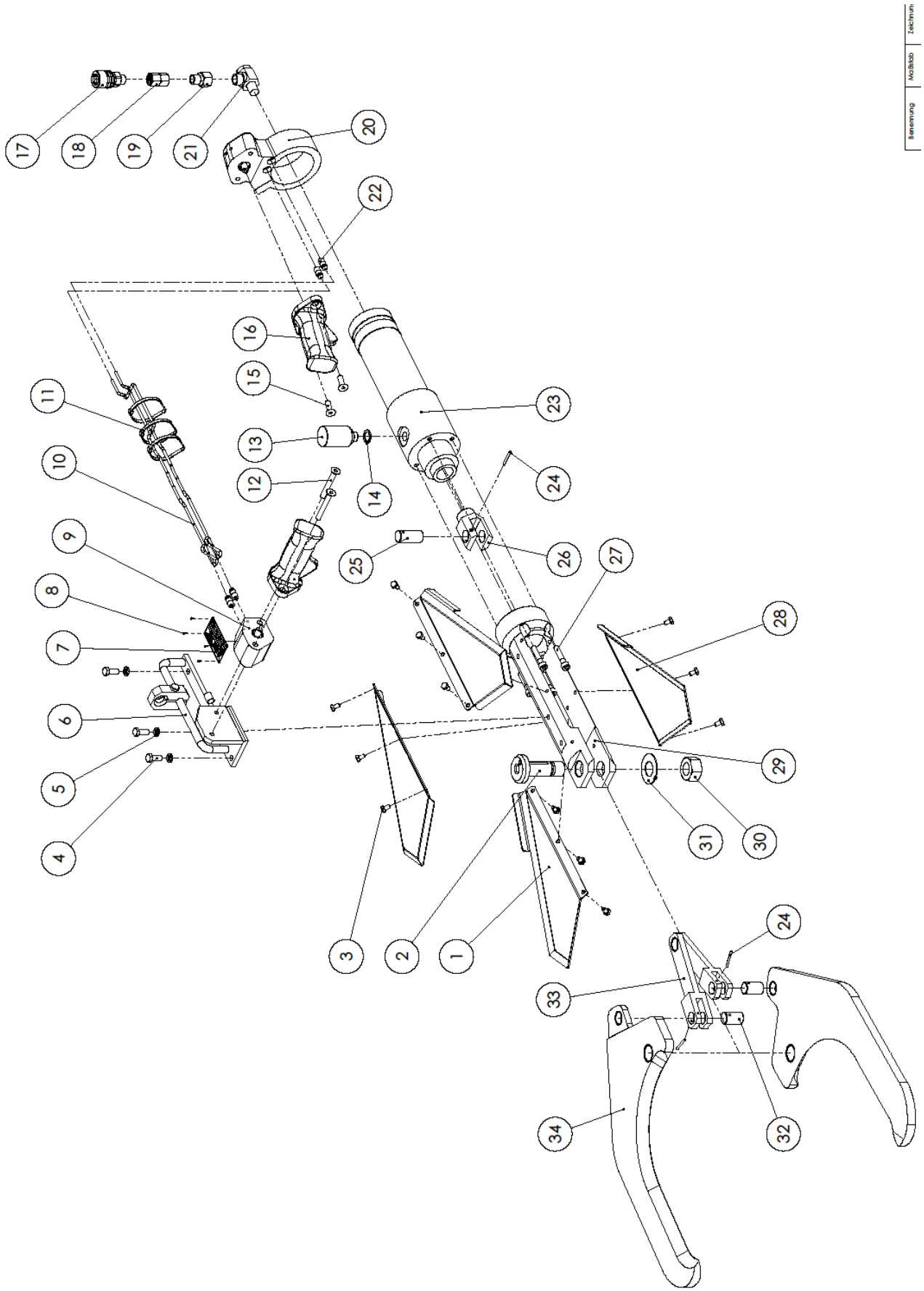

Hydraulikzylinder kpl. (001964070)

Pos-Nr.	Artikelnummer	Artikelbezeichnung	Anzahl
1	001965103	Führung	1
2	001965104	Kolbenstange	1
3	001965106	Kolben	1
4	001965105	Zylinderrohr	1
5	001965107	Verschluss	1
6	001965133	Verschleißteilsatz	1

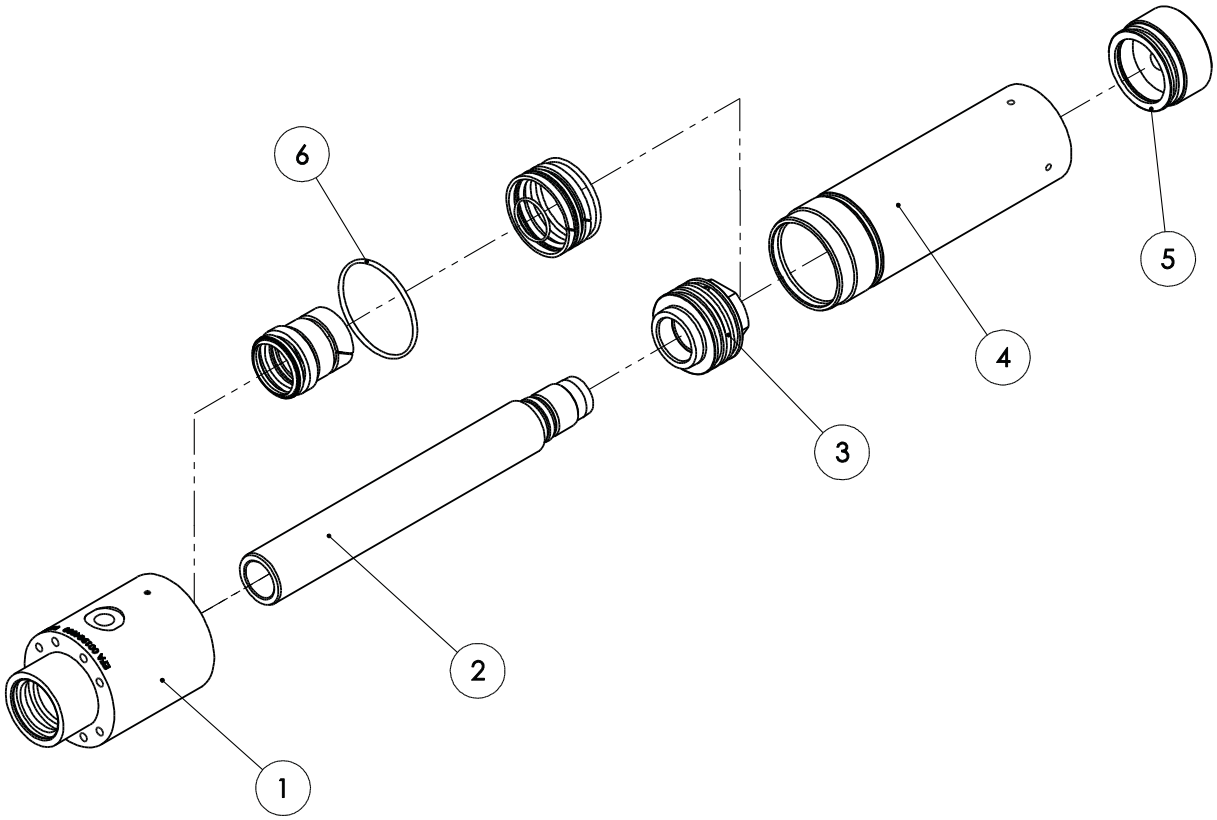

Ersatzteilliste Abviertelzange Z28 (008 009 825)
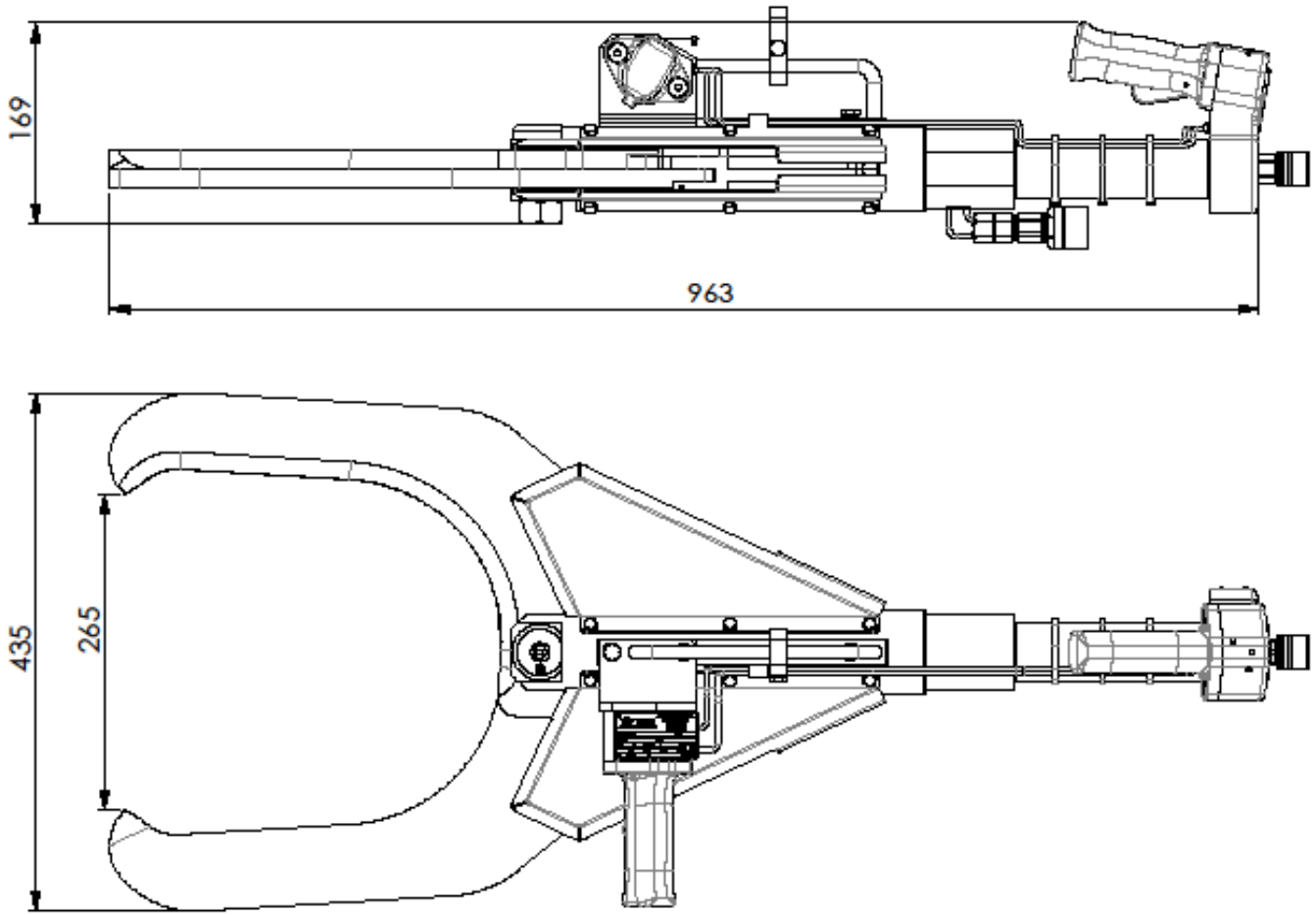
Maßskizze