Ein Geschäftsbereich von Schmid & Wezel

Ersatzteilliste

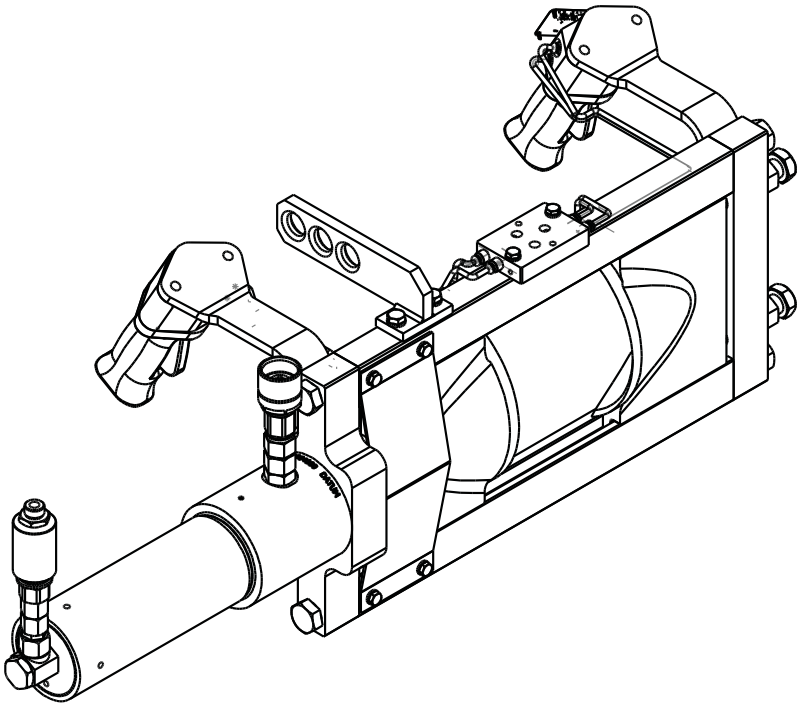

Hörnerguillotine EFA Z 13

008009032

Schmid und Wezel GmbH
Maschinenfabrik
Maybachstraße 2
D-75433 Maulbronn
Tel +49-(0)7043-102-0
Fax +49-(0)7043-102-78
E-Mail: efa-verkauf@efa-germany.de
www.efa-germany.com

Hörnerguillotine Z 13 (008009032)

Pos-Nr.	Artikelnummer	Artikelbezeichnung	Anzahl
1	003009035	Führungsleiste	1
2	003009039	Verteilerstück	1
3	001317002	Federring	16
4	001325913	Sechskantschraube	4
5	001610601	Steckverbinder	8
6	003009040	Buchse	4
7	007009033	Träger vst.	1
8	001325931	Sechskantschraube	4
9	003009036	Führungsleiste	1
10	003009007	Messer	2
11	001327204	Sechskantschraube	2
12	001304620	Sechskantmutter	2
13	002000292	Stellschraube	2
14	003009038	Halter	2
15	001317003	Federring	6
16	001325908	Sechskantschraube	6
17	008005277	Flansch kpl.	2
17,1	003005056	Flansch	1
17,2	001312627	O-Ring	1
17,3	003003932	Druckfeder	1
17,4	003005063	Ventilbolzen	1
17,5	001312620	O-Ring	1
17,6	003005055	Ventileinsatz	1
17,7	001312636	O-Ring	1
17,8	001312313	Sicherungsring	1
18	008005278	Griff kpl.	2
18,1	003005057	Griff	1
18,2	007005159	Ventilhebel vst.	1
18,3	001307008	Spannhülse	1
19	001326515	Senkschraube	4
20	003009042	Flansch	1
21	007009034	Träger vst.	1
22	001964018	Zylinderschraube mit Innensechskant	4
23	001607170	Schwenkverschraubung	1
24	001607169	Reduzieranschluß	1
25	001607168	Ger. Zwischenstutzen	1
26	001606590	Kupplungsmuffe	1
27	001606578	Kupplung Stecker EFA	1
28	001606598	Einschraubstutzen Gerade	1
29	001606591	Kupplungsstecker	1
30	001607154	Einschraubstutzen	1
31	003009037	Abdeckblech	2
32	001325921	Sechskantschraube	10
33	001371920	Schelle	4
34	003010106	Aufhängung	1
35	001610612	Flexible Leitung	1
36	001610612	Flexible Leitung	1
37	001610612	Flexible Leitung	1
38	001610612	Flexible Leitung	1
39		Typenschild	

40	001306502	Halbrundkerbnagel	4
41	001964090	Hydraulikzylinder kpl.	1

Ersatzteilliste Hörnerguillotine EFA Z 13(008009032)

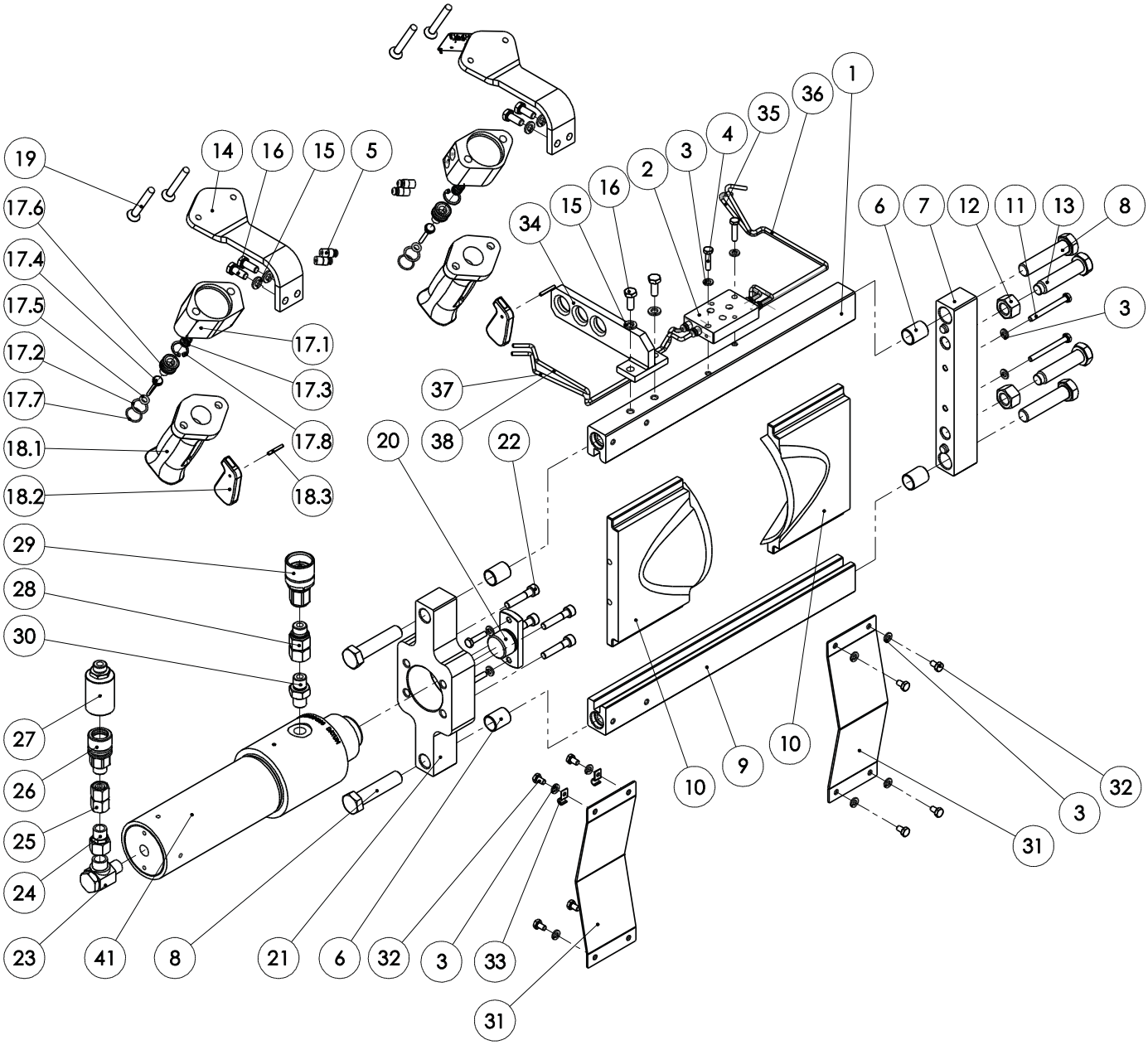

Rev. 00 - 10.2022

Hydraulikzylinder kpl. (001964090)

Pos-Nr.	Artikelnummer	Artikelbezeichnung	Anzahl
1	001965103	Führung	1
2	001965104	Kolbenstange	1
3	001965106	Kolben	1
4	001965105	Zylinderrohr	1
5	001965107	Verschluss	1
6	001965133	Verschleißteilsatz	1

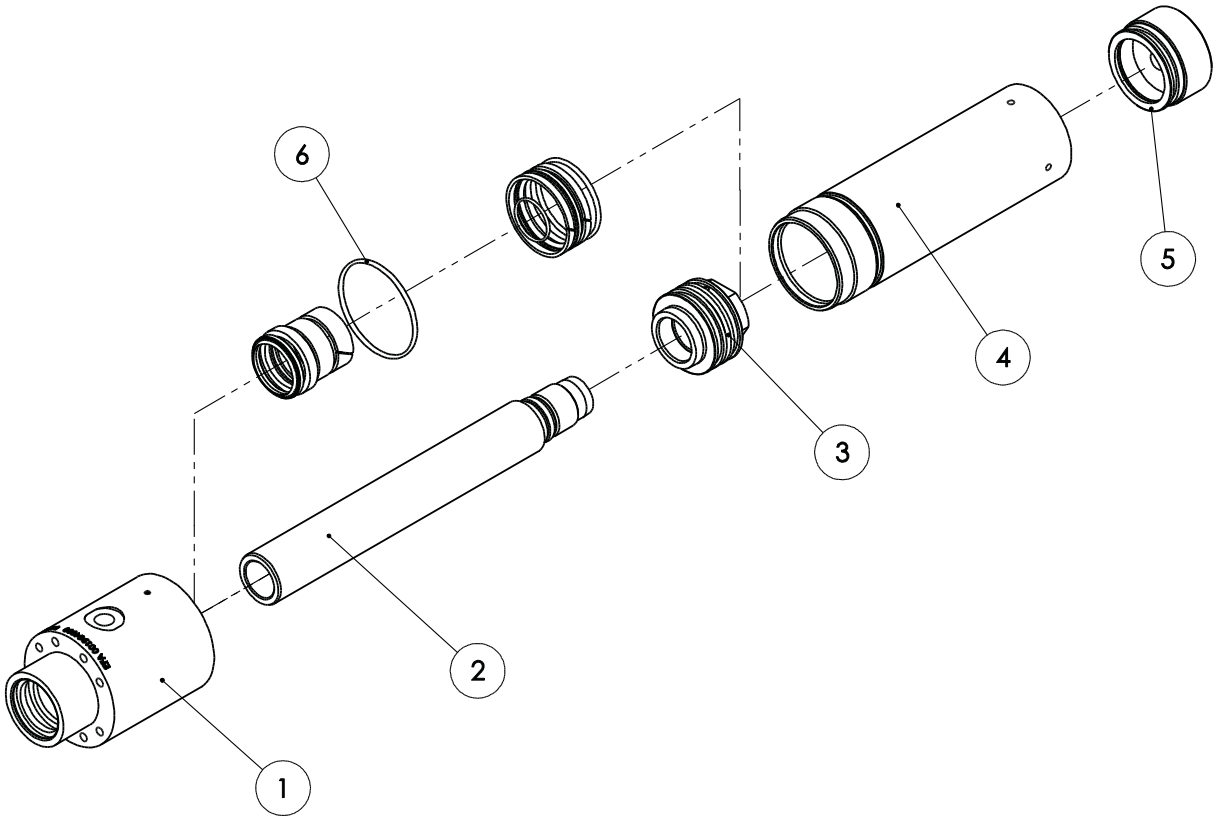
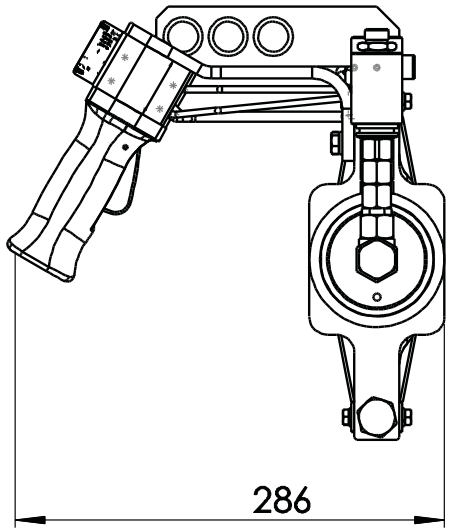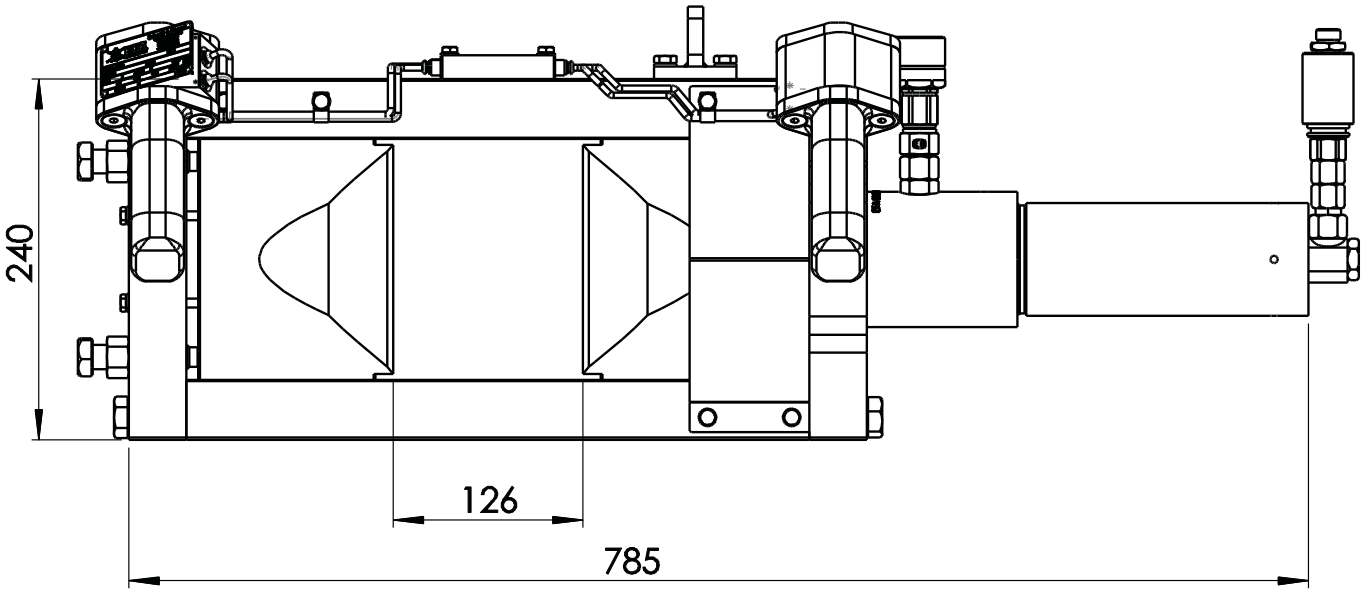
Maßskizze