Ein Geschäftsbereich von Schmid & Wezel

Ersatzteilliste

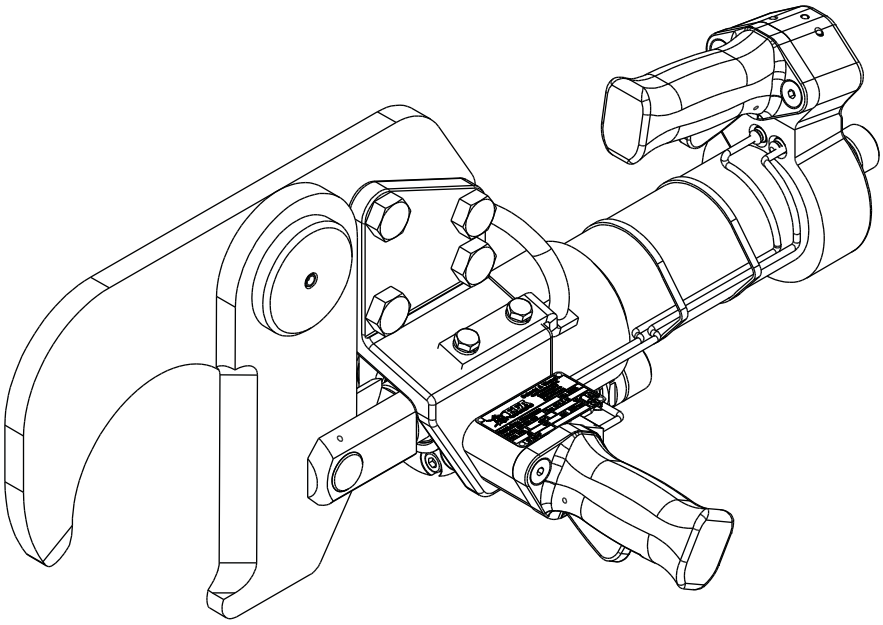

Hörnerzange EFA Z 12

008004998

Schmid und Wezel GmbH
Maschinenfabrik
Maybachstraße 2
D-75433 Maulbronn
Tel +49-(0)7043-102-0
Fax +49-(0)7043-102-78
E-Mail: efa-verkauf@efa-germany.de
www.efa-germany.com

Hörnerzange EFA Z 12 (008004998)

Pos-Nr.	Artikelnummer	Artikelbezeichnung	Anzahl
1	001606590	Kupplungsmuffe	1
2	007005282	Halter vst.	1
3	001610601	Steckverbinder	4
4	001325904	Sechskantschraube	2
5	001326508	Senkschraube	2
6	001964070	Hydraulikzylinder kpl.	1
7	001964017	Schwenkbefestigung	1
8	001327310	Zylinderschraube	8
9	001307010	Spannstift	1
10	003005054	Gabel	1
11	001304505	Sechskantmutter	4
12	007005407	Lasche vst.	1
12.1	003005062	Lasche	1
12.2	001346004	Gleitlager	1
13	003005053	Bolzen	1
14	007005064	Aufhängung vst.	1
15	001317003	Federring	4
16	001325908	Sechskantschraube	4
17	001606597	Winkel Einschraubstutzen	1
18	001606598	Einschraubstutzen Gerade	1
19	001606591	Kupplungsstecker	1
20	001610603	Schlauchleitung	2
21	001371916	Kabelbinder	2
22	001306502	Halbrundkerbnagel	4
23	003005056	Flansch	1
24	003005063	Ventilbolzen	2
25	001312627	O-Ring	2
26	001312636	O-Ring	2
27	001312313	Sicherungsring	2
28	003005057	Griff	2
29	001326515	Senkschraube	2
30	001304630	Sechskantmutter	1
31	001311515	Scheibe mit Außennase	1
32	003004956	Messer	1
33	007005403	Messer vst.	1
33.1	003004957	Messer	1
33.2	001346003	Gleitlager	2
34	001324351	Passschraube	4
35	007005406	Lasche vst.	1
35.1	003005061	Lasche	1
35.2	001346004	Gleitlager	1
36	007005676	Gewindebolzen vst.	1
37	002000242	Passfeder	1
38	003003932	Druckfeder	2
39	001312620	O-Ring	2
40	003005055	Ventileinsatz	2
41	001307008	Spannhülse	2
42	007005159	Ventilhebel vst.	2
Zubehör, **nicht** im Lieferumfang enthalten			
	008005181	Schlaucheinheit kpl.	1

	008007189	Hydraulikaggregat	1
	001620052	Federzug	1
	001365614	Hydrauliköl (40 L)	1

Ersatzteilliste Hörnerzange EFA Z 12 (008004998)

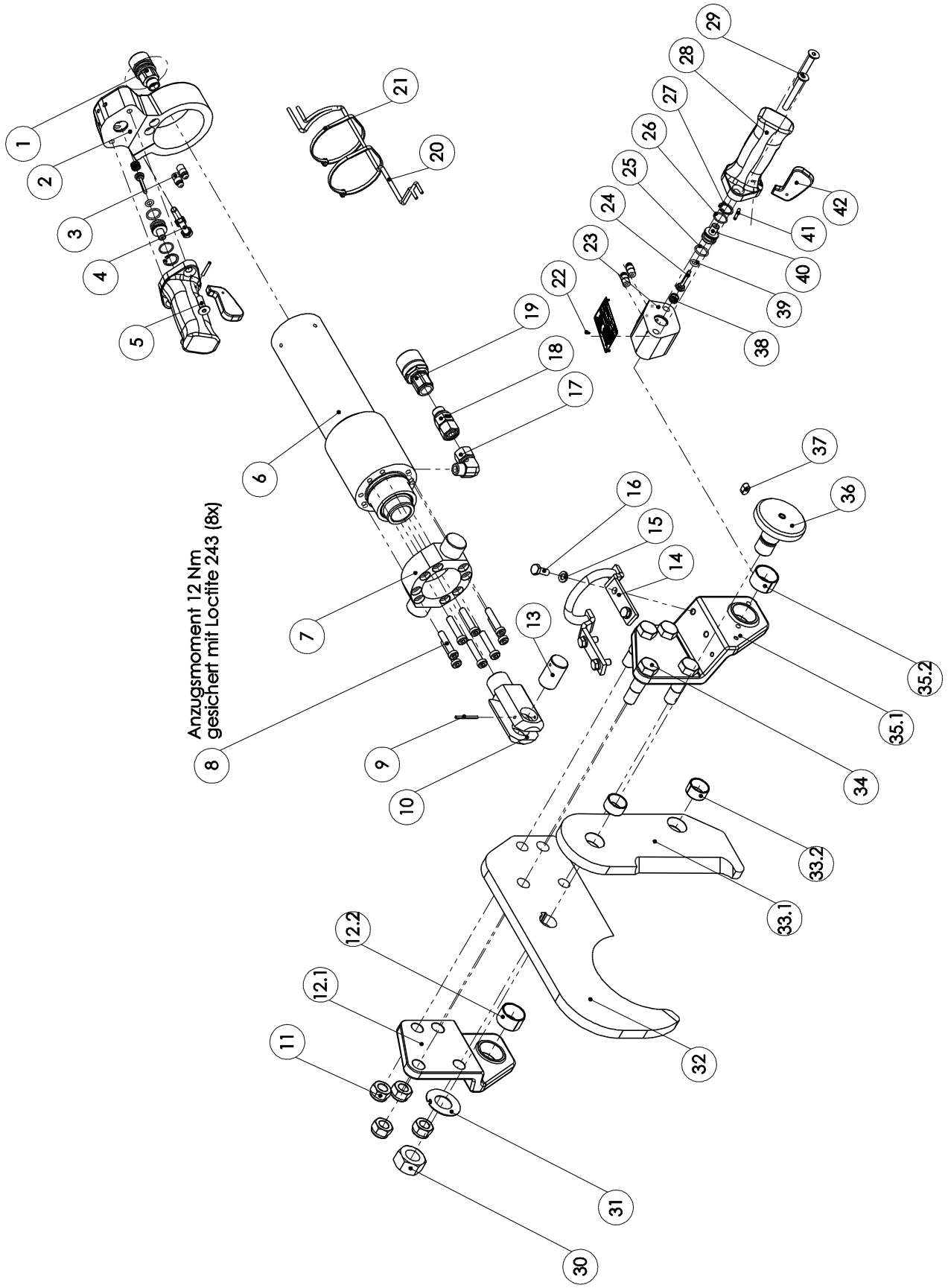

Hydraulikzylinder kpl. (001964070)

Pos-Nr.	Artikelnummer	Artikelbezeichnung	Anzahl
1	001965103	Führung	1
2	001965104	Kolbenstange	1
3	001965106	Kolben	1
4	001965105	Zylinderrohr	1
5	001965107	Verschluss	1
6	001965133	Verschleißteilsatz	1

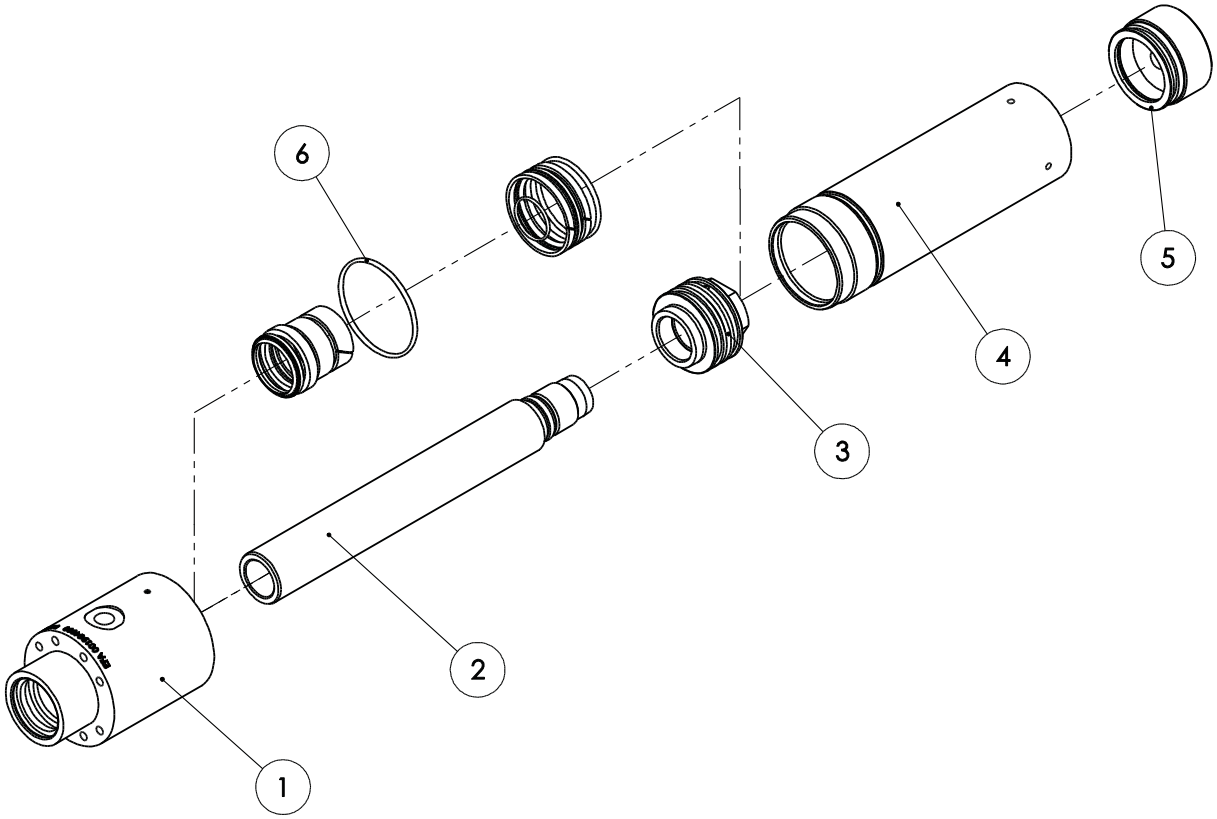

Ersatzteilliste Hörnerzange EFA Z 12 (008004998)

Maßskizze

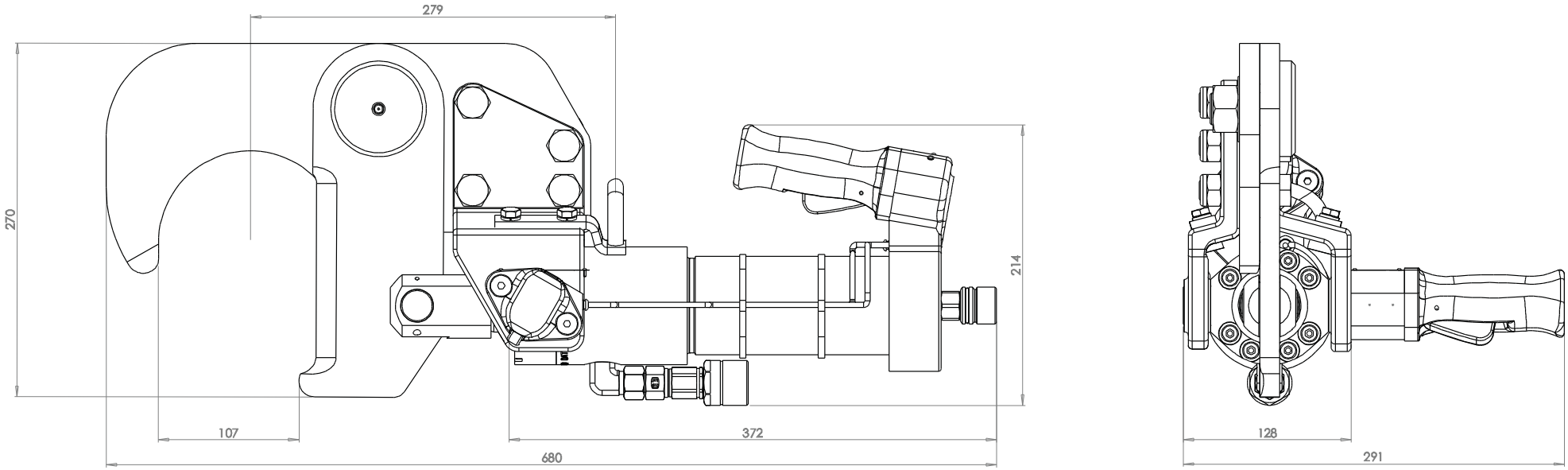

V 10.2022