Ein Geschäftsbereich von Schmid & Wezel

# Ersatzteilliste

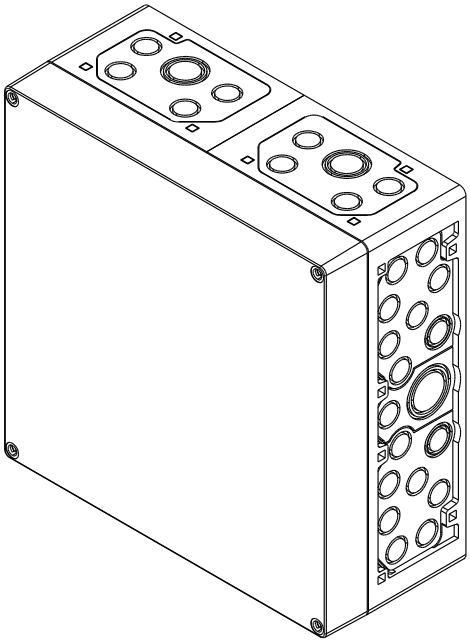

**Einhandsteuerung 400V; 50Hz-60Hz**

**007015233**


**Schmid und Wezel GmbH**
**Maschinenfabrik**
Maybachstraße 2
D-75433 Maulbronn
Tel +49-(0)7043-102-0
Fax +49-(0)7043-102-78
E-Mail: efa-verkauf@efa-germany.de
www.efa-germany.com

## Einhandsteuerung (007015233)

| Pos-Nr. | Artikelnummer | Artikelbezeichnung | Anzahl |
|---|---|---|---|
| 1 | 001 611 660 | Gehäuse | 1 |
| 2 | 002 000 393 | Verdrahtungskanal | 2 |
| 3 | 002 000 391 | DIN-Hutschiene | 1 |
| 4 | 002 000 392 | Verdrahtungskanal | 1 |
| 5 | 001 327 516 | Linsenschraube | 8 |
| 6 | 001 611 652 | Durchgangsklemme | 8 |
| 7 | 001 611 655 | Durchgangsklemme | 1 |
| 8 | 001 611 659 | Abschlussdeckel | 2 |
| 9 | 001 611 656 | Durchgangsklemme | 2 |
| 10 | 001 611 653 | Durchgangsklemme | 1 |
| 11 | 001 611 605 | Sicherungsautomat | 1 |
| 12 | 001 606 427 | Netzteil | 1 |
| 13 | 001 611 662 | Leistungsschütz | 1 |
| 14 | 001 611 663 | Relaismodul | 1 |
| 15 | 001 611 648 | Klemmenbeschriftung | 12 |
| 16 | 001 325 574 | Gegenmutter | 2 |
| 17 | 001 325 573 | Kabelverschraubung | 2 |
| Zubehör, im Lieferumfang enthalten | | | |

**Ersatzteilliste Einhandsteuerung (007015233)**

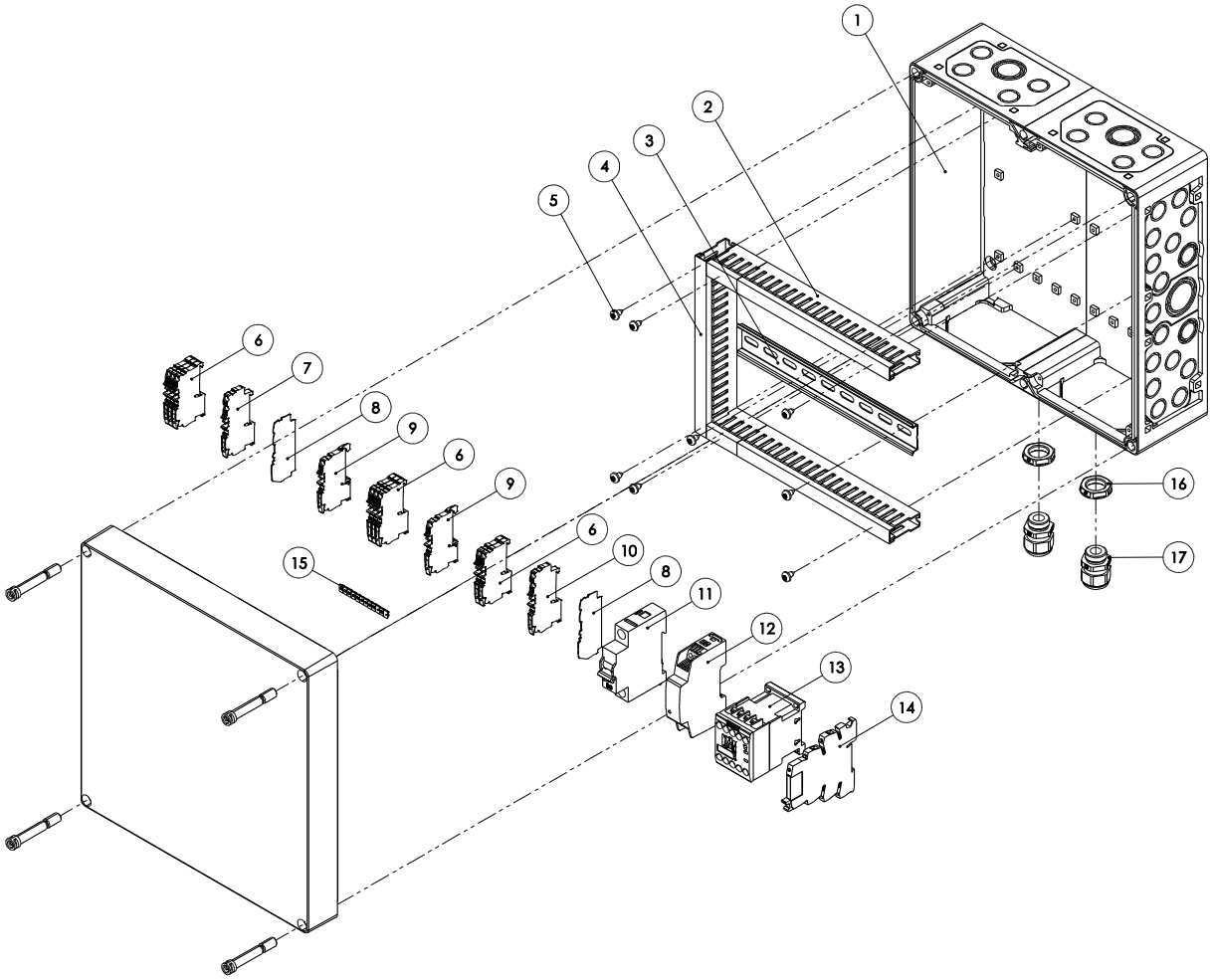

**Ersatzteilliste Einhandsteuerung (007015233)**

# Maßskizze

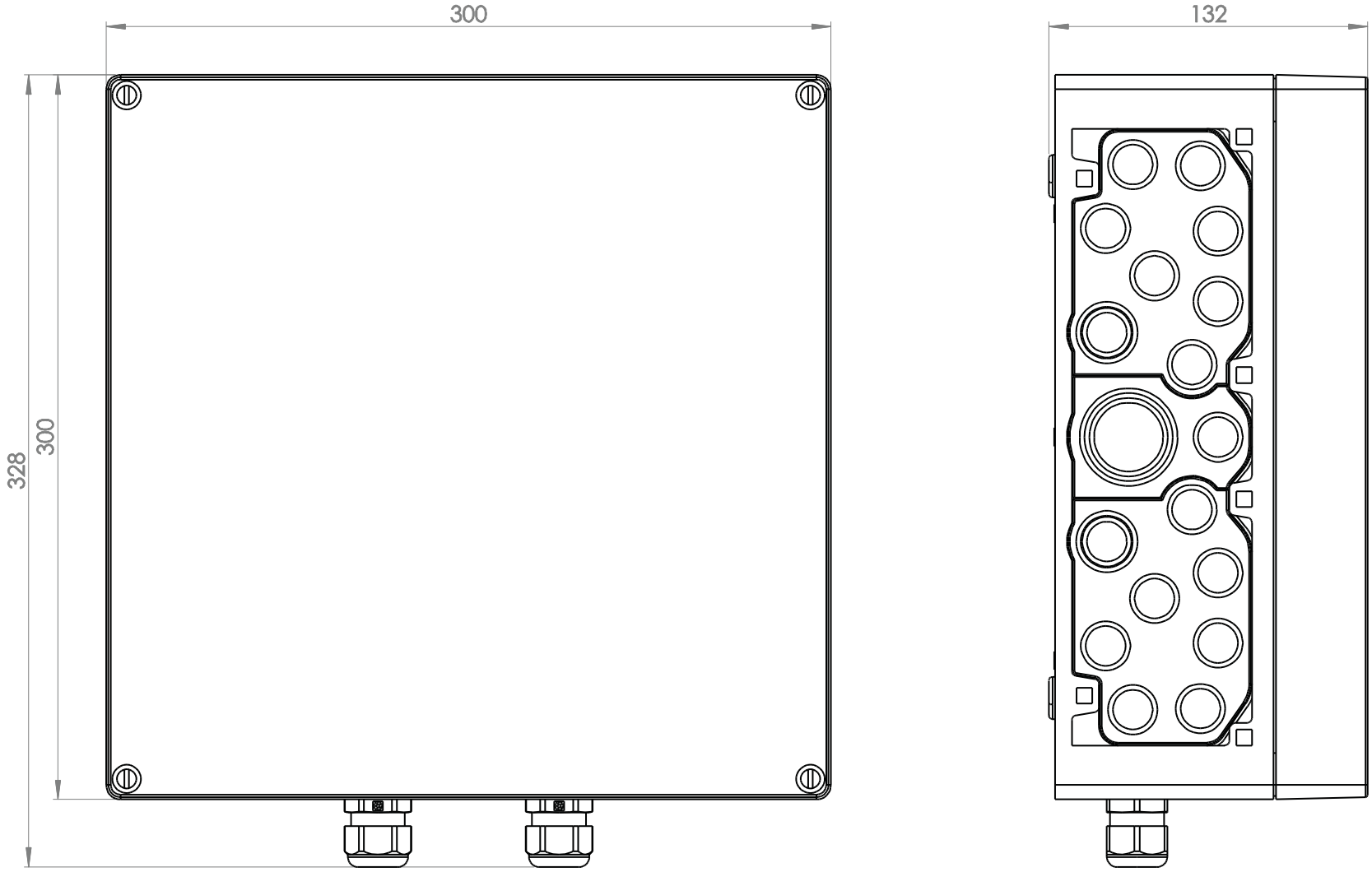


Rev. 00 - 12.2020