Ein Geschäftsbereich von Schmid & Wezel

Lista de piezas de recambio

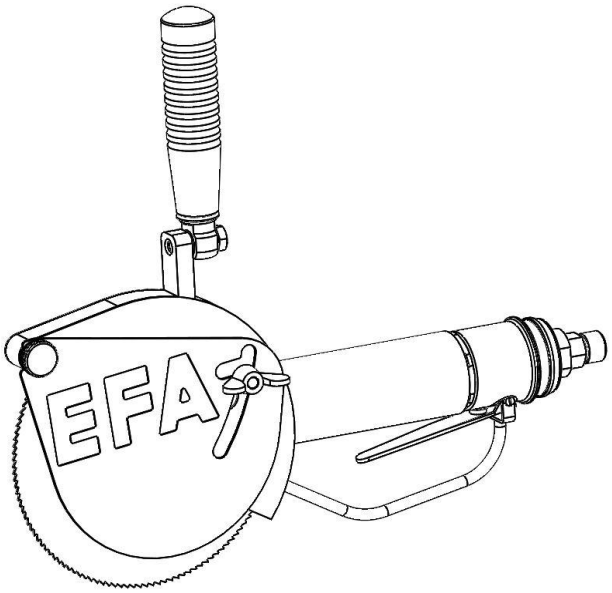

EFA SK 16-8D

110890510

Schmid & Wezel GmbH
Maschinenfabrik
Maybachstraße 2
D-75433 Maulbronn
Tel. +49-(0)7043-102-0
Fax +49-(0)7043-102-78
Correo electrónico: efa-verkauf@efa-germany.de
www.efa-germany.com

Lista de piezas de recambio EFA SK 16-8D (110890510)

EFA SK 16-8D (110890510)			
N.º de pos.	N.º de art.	Denominación del artículo	Cant.
1	001304508	Tuerca hexagonal	1
2	001305410	Chaveta	1
3	001315212	Arandela de ajuste	3
4	001315805	Muelle de disco	1
5	001317001	Arandela elástica	3
6	001317003	Arandela elástica	2
7	001325903	Tornillo hexagonal	2
8	001325914	Tornillo hexagonal	1
9	001326005	Tornillo cilíndrico	3
10	001326124	Tornillo cilíndrico	1
11	001340106	Rodamiento de bolas	1
12	001341204	Cojinete de agujas	1
13	001367102	Boquilla roscada	1
14	002000203	Tuerca de mariposa	1
15	002000303	Empuñadura cónica	1
16	003000875	Tuerca	1
17	003001572	Disco de sierra	1
18	003001575	Palanca de válvula	1
19	003003853	Husillo de salida	1
20	003003856	Arandela de sellado	1
21	003003860	Tornillo	1
22	003006864	Cubierta protectora	1
23	003006865	Tope de profundidad	1
24	003009745	Perno	1
25	003010873	Asa	1
26	007003884	Cubierta del cojinete compl.	1
26.1	001344340	Anillo de estanqueidad	1
27	007006853	Carcasa de engranajes compl.	1
28	007899876	Accesorios	1
28.1	001365818	Llave de boca fija	1
28.2	002000071	Perno de fijación	1
29	008010861	Motor de aire comprimido compl.	1
	001366512	Unidad de mangueras compl.	1
		Accesorios no incluidos en el suministro	
	001367045	Unidad de mantenimiento	
	001620065	Equilibrador de muelle	
	001950252	Carretilla deslizante	
	001365401	Pistola de engrase	
	001365618	Grasa especial EFA	
	001365612	Aceite especial EFA	
	001369002	Llave de boca SW 41	
	003004653	Mandril de montaje	
	777000050	Herramienta de extracción compl.	

Lista de piezas de recambio EFA SK 16-8D (110890510)

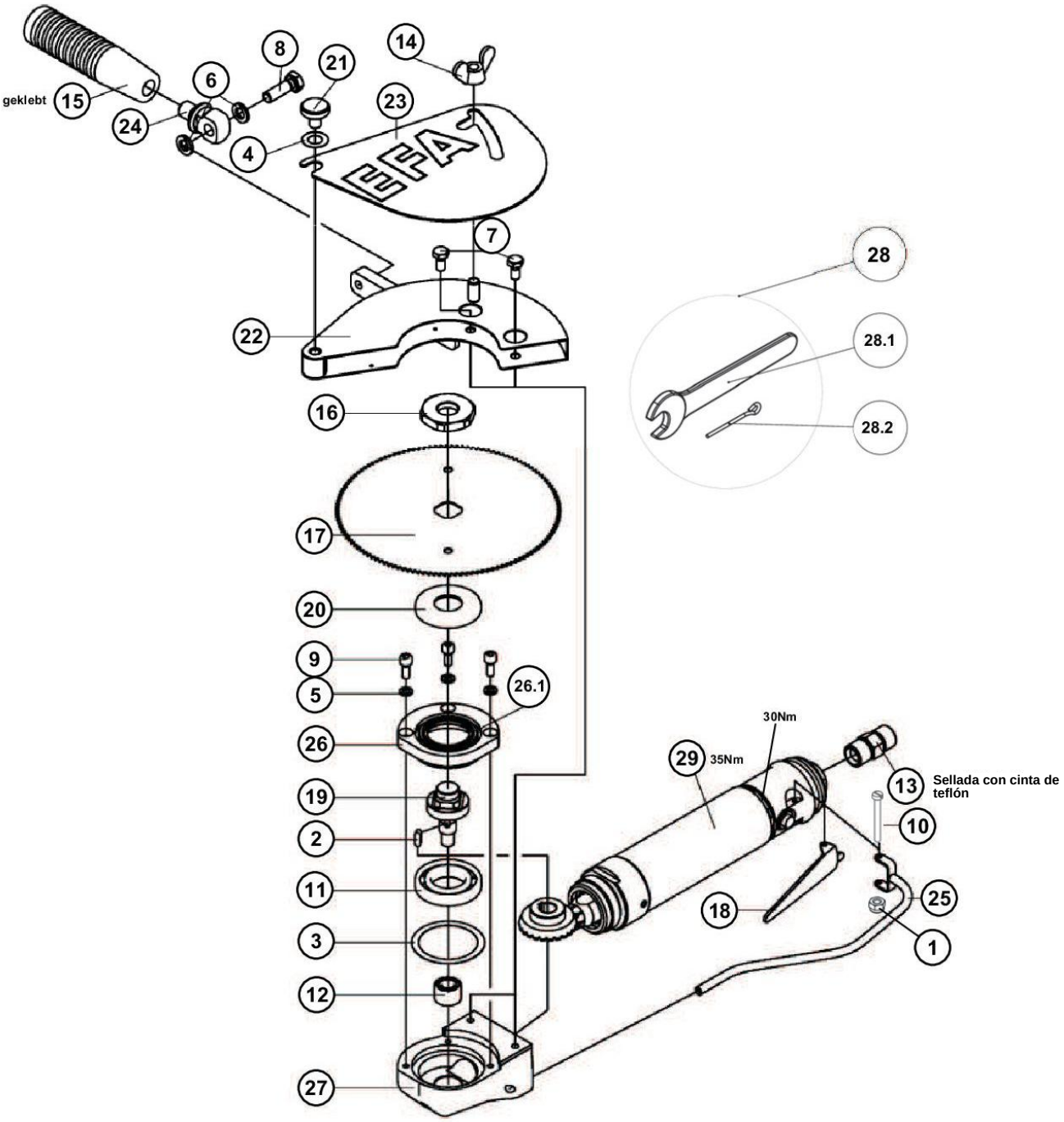

Motor de aire comprimido compl. (008010861)			
N.º de pos.	N.º de art.	Denominación del artículo	Cant.
1	007006858	Par de ruedas cónicas compl.	1
2	007012756	Engranaje compl.	1
3	007010860	Motor de aire comprimido compl.	1
4	007010862	Casquillo compl.	1
5	007010871	Carcasa de la válvula compl.	1

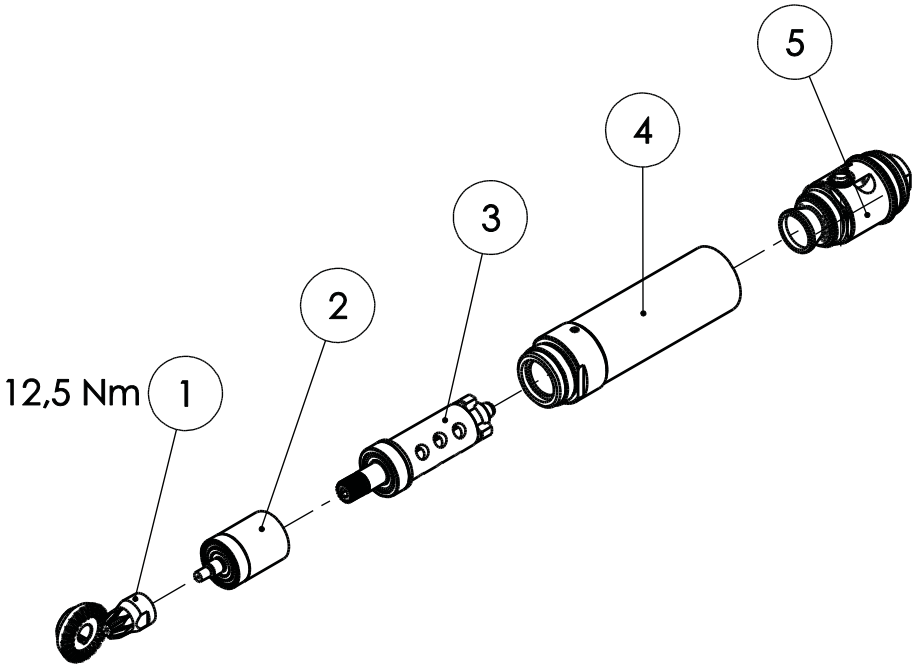

Motor de aire comprimido compl. (007010860)			
N.º de pos.	N.º de art.	Denominación del artículo	Cant.
1	007010865	Placa trasera compl.	1
2	007010899	Regulador de fuerza centrífuga compl.	1
3	007010864	Placa frontal compl.	1
4	003010866	Husillo del rotor	1
5	003010863	Casquillo	1
6	003010867	Rueda dentada	1
7	003010868	Estátor	1
8	003010869	Deslizador del rotor	3
9	001340647	Cojinete de bolas de estría profunda	1
10	001342956	Cojinete de bolas de estría profunda	1

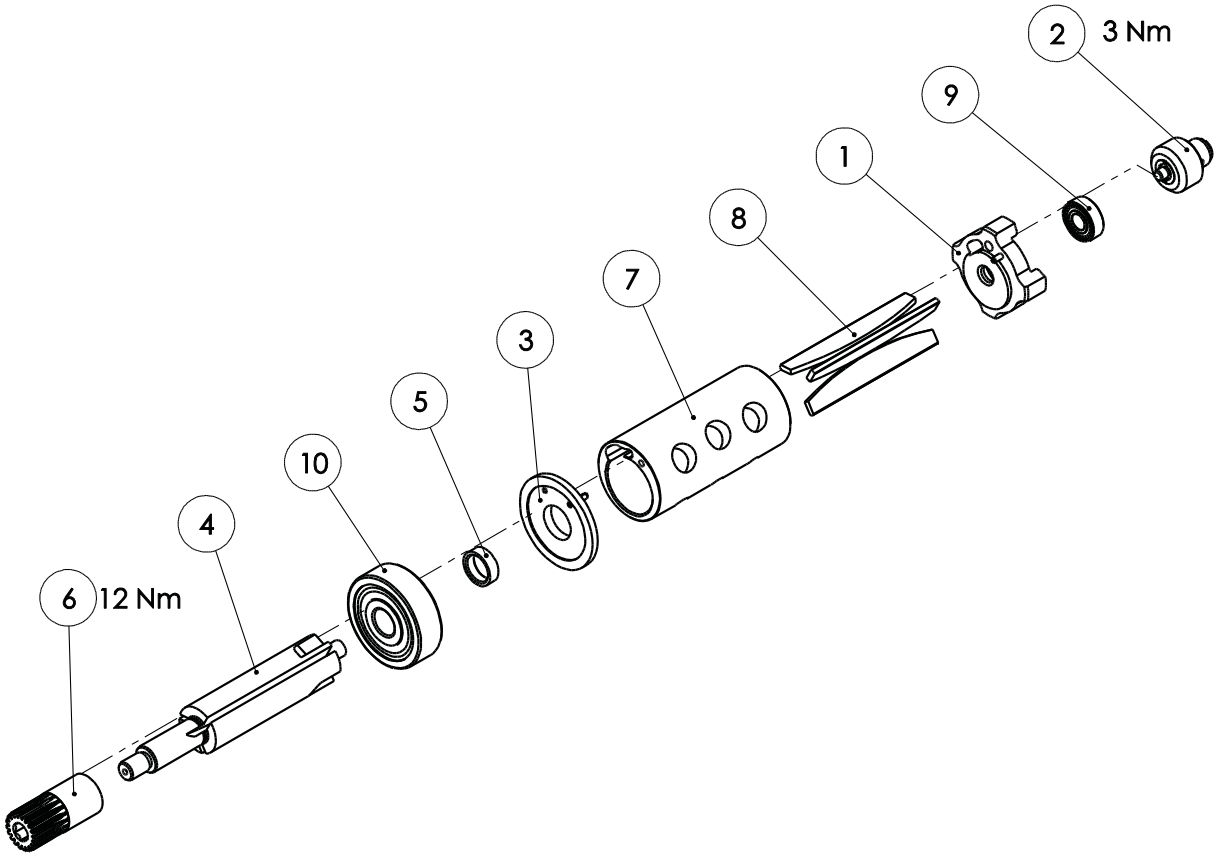

Carcasa de la válvula compl. (007010871)			
N.º de pos.	N.º de art.	Denominación del artículo	Cant.
1	001313025	Anillo de plástico retención SW32	1
2	003004514	Anillo de tensión	1
3	003010871	Carcasa de la válvula	1
4	007010914	Casquillo compl.	1
5	001312626	Junta tórica	2
6	003010905	Muelle de presión	1
7	003010910	Chapa perforada	1
8	007010911	Adaptador compl.	1
9	003001445	Muelle cónico	1
10	001317755	Junta tórica	1
11	001317756	Junta tórica	1
12	003010870	Casquillo de válvula	1
13	001317748	Junta tórica	1
14	003010872	Perno de válvula	1

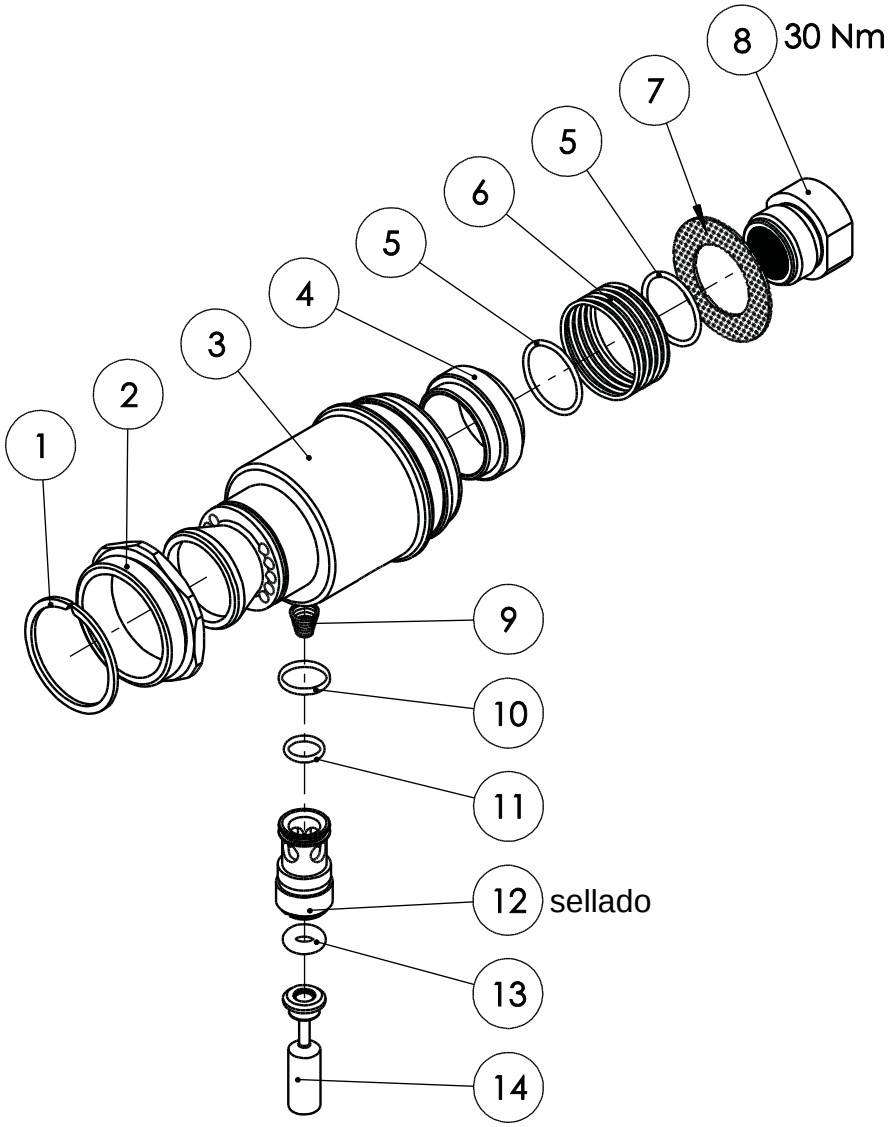

Engranaje compl. (007012756)			
N.º de pos.	N.º de art.	Denominación del artículo	Cant.
1	001340226	Cojinete de bolas de estría profunda	1
2	003006861	Engranaje planetario	4
3	001341805	Rodamiento de agujas	4
4	001306432	Pasador cilíndrico	4
5	003006857	Brazo de accionamiento	1
6	001341109	Cojinete de agujas	1
7	003006860	Husillo de corona dentada	1

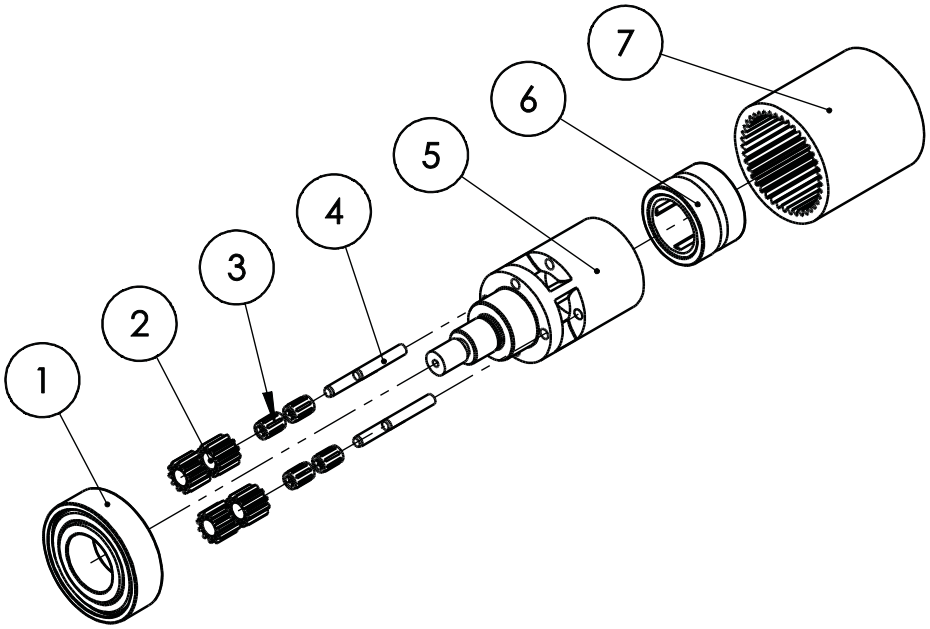
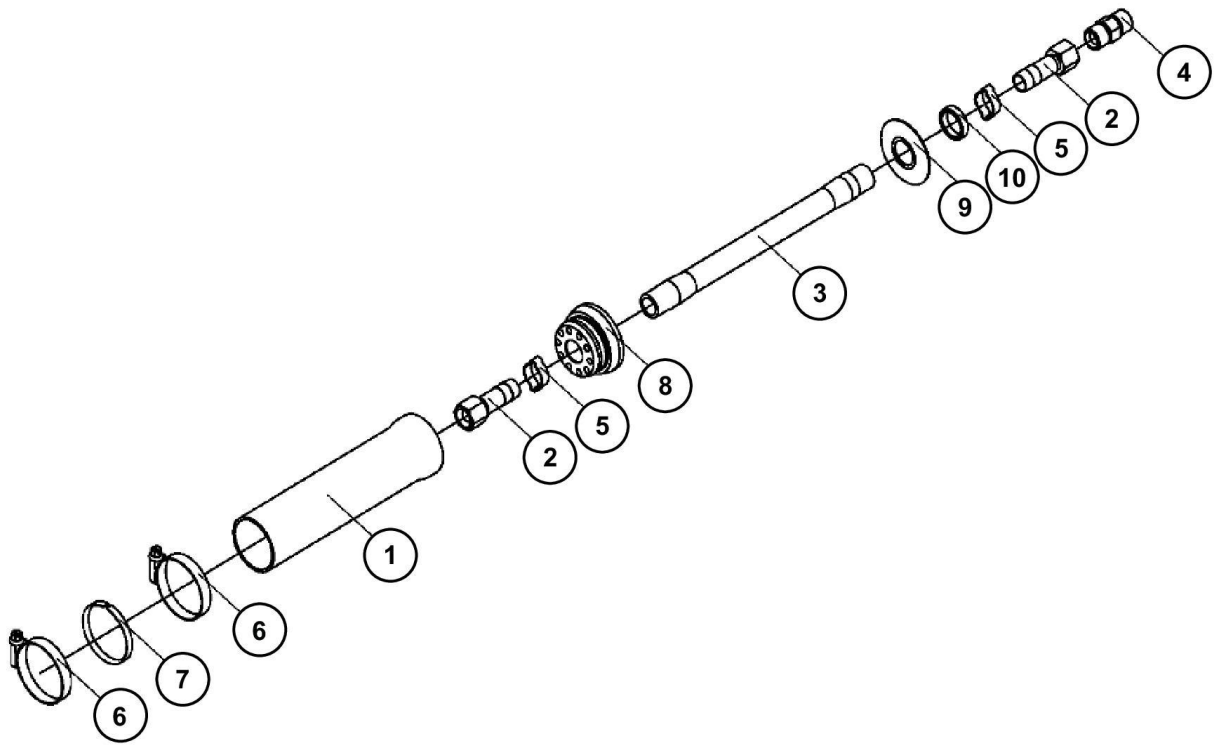
Unidad de mangueras compl. (001366512)			
N.º de pos.	N.º de art.	Denominación del artículo	Cant.
1	001331183	Unidad de mangueras compl.	1
2	001366108	Tuerca roscada	2
3	001366316	Manguera de presión	1
4	001367102	Boquilla roscada	1
5	001369402	Abrazadera de manguera	2
6	001371924	Abrazadera de rosca	2
7	003011219	Anillo	1
8	003011291	Carcasa	1
9	003011292	Arandela	1
10	003011293	Anillo	1